동 력 제 초 기

사 용 설 명 서

BL-402

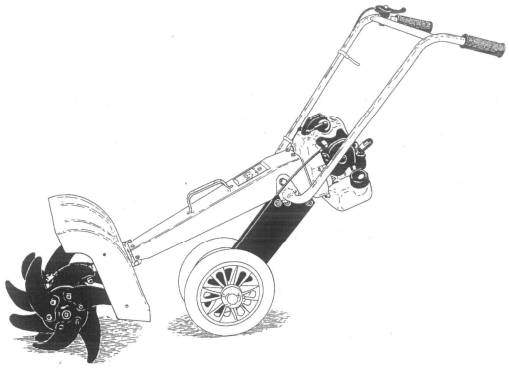

목 차

●안전표시에 대하여 ---------- 1

●안전하게 사용하기 위해 ---------- 2

●각부의 명칭 ---------- 3

●사양 ---------- 3

●조립,조절,조작과 주의 ---------- 4

●시동 ---------- 5

●일상점검 및 장기보관 ---------- 5

●분해도 ---------- 7

●부품표 ---------- 8

금번 부영 동력제초기를 구입하여 주셔서 대단히 감사합니다.

구입하신 제품을 안전하고 효율적으로 사용하기 위해 사용 전에 사용설명서를 잘 읽어주십시오.

본 사용설명서는 잘 보관하여 주십시오.

BOO YOUNG VMC (株)富永機械

Boo Young Machinery Co., Ltd.

안전표시에 대하여

●본 사용설명서는 안전하고 쾌적하게 사용하기 위하여 아래 목차의 순서로 설명하고 있습니다. 사용 전에는 반드시 숙지할 때 까지 읽고 바르게 취급하여 최고의 상태로 사용해 주십시오. 본 사용설명서를 읽은 후에는 잘 보관해 주십시오.

●부품이 필요하거나 고장의 경우에는 구매하신 판매점 또는 대리점으로 문의해 주십시오.

⚠마크는 안전상, 특히 중요한 항목이므로 반드시 준수해 주십시오.

⚠위험	적절한 사전주의를 하지 않았을 경우 사망 또는 중대한 상해의 위험이 크다는 것을 의미합니다.
⚠경고	적절한 사전주의를 하지 않았을 경우 사망 또는 중대한 상해의 위험이 존재한다는 것을 의미합니다.
⚠주의	안전한 취급에 대한 조언 또는 적절한 사전주의를 하지 않았을 경우 상해 또는 제품의 중대한 파손에 이를 가능성이 있음을 의미합니다.

안전하게 사용하기 위해서...

사용 전에는

▪설명서를 잘 읽어주십시오.

⚠경고 ▪어린이나 설명서를 이해하지 못하는 사람에게는 절대로 운전을 삼가주십시오.

⚠주의 ▪[빨려들어감 방지를 위해], 복장은 작업에 적합한 옷자락이 늘어지지 않은 것을 착용해 주십시오.

⚠주의 ▪기계는 항상 깨끗하게 관리하여 잡초나 돌 등이 끼어있지 않은지 이상 유무를 점검해 주십시오.

연료에 대하여

⚠주의 ▪연료는 혼합연료입니다. [2싸이클 혼합가솔린]을 사용해 주십시오.

⚠주의 ▪연료는 인화하기 쉬우므로 주의하여 취급해 주십시오.

⚠주의 ▪연료보급 및 보수점검 시에는 담배를 피거나 화기엄금입니다.

⚠주의 ▪연료보급은 엔진을 정지시키고 해 주십시오.

사용 중에는

⚠주의 ▪사방으로 15m이내에 사람이 없는지를 확인한 후에 엔진시동을 걸어 주십시오.

⚠주의 ▪발밑이나 주위에 충분히 주의하여 작업해 주십시오.

⚠주의 ▪돌이나 나무그루터기에 부딪쳐서 충격을 받거나 이상을 느낀 경우에는 작업을 중지하고 엔진을 정지시켜 이상유무를 확인해 주십시오.

⚠주의 ▪잡초나 돌 등이 끼인 경우, 반드시 엔진을 정지시켜 날의 회전이 멈춘 것을 확인한 후에 제거해 주십시오.

⚠위험 ▪회전중인 날에는 손이나 신체, 의복 등이 닫지 않도록 해 주십시오.

⚠주의 ▪본기를 들어 올릴 때에는 반드시 엔진을 정지시킨 후에 해 주십시오.

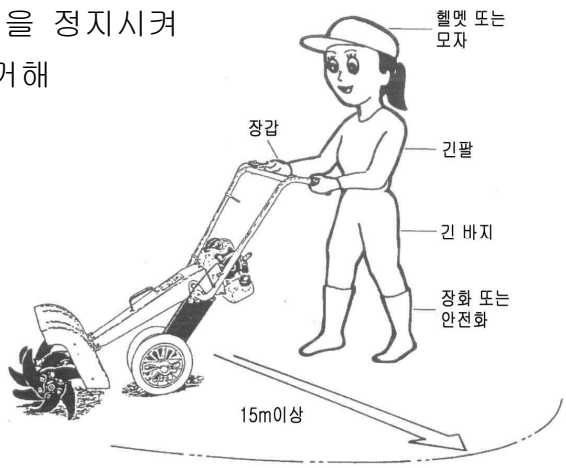

사용 후에는

▪점검 및 정비 항목을 참조해 주십시오.

⚠경고 ▪만약에 파손부품 등이 발견되면 반드시 가까운 판매점에서 순정부품으로 수리해 주십시오.

각 부의 명칭

①엔진
②핸들
③핸들커버
④휠
⑤로터리 커버
⑥웜 케이스
⑦로타리날
⑧밋션케이스
⑨조속레바
⑩리코일스타터
⑪정지스위치

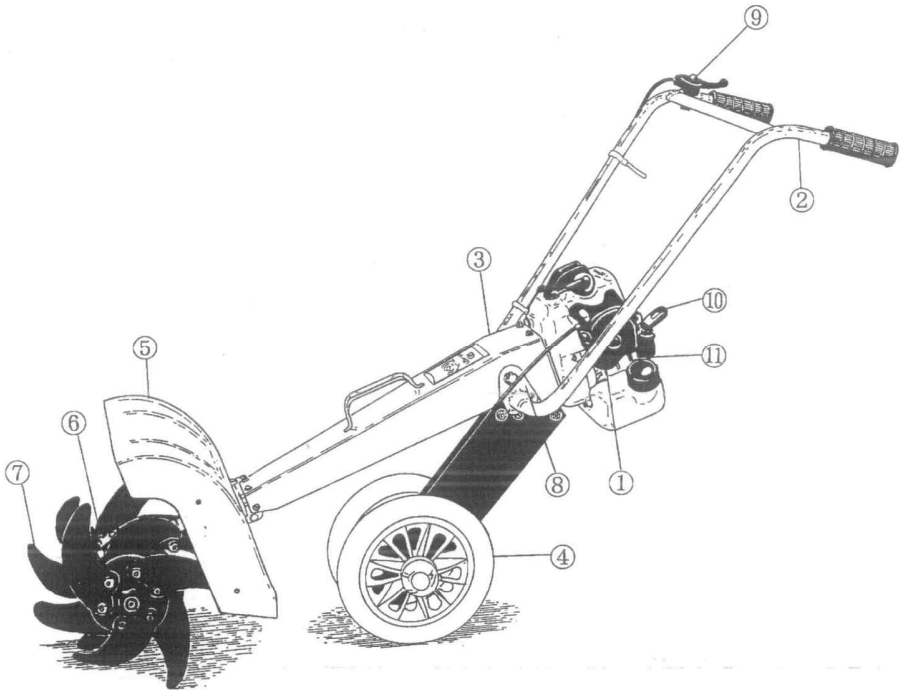

사양

본 기		엔 진	
전 장	1180mm	형 식	로빈 EC04EA-2
전 폭	450mm	배기량	40.2cc
전 고	670~800mm	사용연료	2싸이클 혼합가솔린(25:1)
중 량	14kg	연속 정격출력	1.4PS/6,000rpm
로터리날 직경	260mm	점화방식	무접점 마그네트식
제초폭	250mm	점화플러그	NGK BM6A

조립, 조절, 조작과 주의

◆핸들조립(그림1 참조)

①핸들 체결볼트를 풀러 핸들을 가볍게 상하로 움직여 구멍을 맞춘 뒤에 볼트를 체결한다.

②조속케이블의 선단을 캬브레터에 끼우고 다른 한쪽은 조속레버에 끼운다.

③조속케이블을 핸들에 2개의 케이블타이로 고정시킨다.

(그림1)

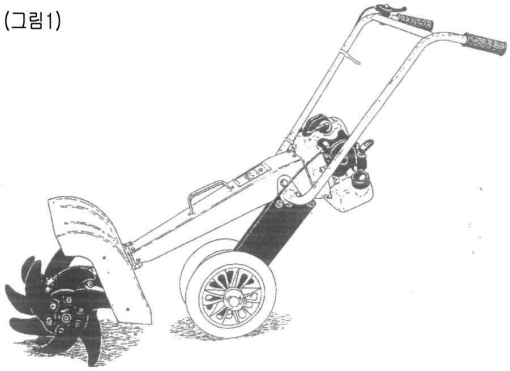

◆로타리 조립(그림2 참조)

①샤프트에 평왓셔를 좌우로 각 1개씩 넣어준다.

②로터리를 샤프트에 조립할 때 날 방향에 주의해 주십시오.

③로터리 핀을 끼워 넣고 왓셔를 넣어R핀으로 고정시킨다. 이때 로터리의 회전방향에 R핀의 앞부분이 오도록 주의해 주십시오. 반대방향으로 고정시키면 풀 등이 끼어 R핀이 빠질 수 있습니다

(그림2)

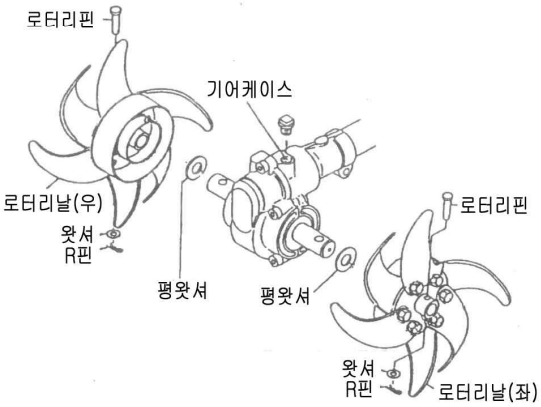

◆조작과 주의

※상하조절) 핸들은 상하로 높이조절이 가능합니다. 적정한 높이로 맞추고 핸들을 고정시켜 주십시오.

▪작업 중에 기계가 전진하지 않는 경우

①엔진의 회전을 올린다.

②핸들을 들어 올리는 느낌으로 사용해 주십시오.

⚠주의 로터리 날이 마모되면 견인력이 떨어져 날이 땅을 파고 들어갈 수 있습니다. 로터리날은 순정부품으로 교환해 주십시오.

⚠위험 본기의 조립 및 조작 중 또는 로터리날을 직접 만지는 경우에는 반드시 장갑을 착용하고 안전하게 작업해 주십시오.

(그림3)

작업 예

운전준비 및 조작과 주의

운전준비

◆연료

엔진에 대해서는 엔진의 취급설명서를 참조해 주십시오. 2싸이클 엔진 이므로 무연휘발유와 엔진오일(2싸이클)의 혼합연료를 사용합니다. 혼합비는 엔진의 취급설명서에 나와있는 대로 혼합해 주십시오. 무연휘발유만으로 사용하면 엔진파손으로 인해 사용이 불가능하므로 주의해 주십시오.

◆시동시의 주의

⚠ 위험 ▪본기의 주위에 작업자 이외에 다른 사람이 없는지를 확인해 주십시오.
▪조속레바는 반드시 저속에 두고 시동을 걸어주십시오.

⚠ 위험 ▪본기를 지면에 둔 채로 회전을 올리면 본기가 움직이면서 위험하므로 주의해 주십시오.

◆아이드링(슬로우)조정

시동 후 2-3분간 예열운전을 한 후에 조정해 주십시오.

조작과 주의

⚠ 위험 ▪엔진의 시동 시에는 주위의 안전을 확인하고 안전한 자세로 걸어 주십시오.
▪본기를 이동 또는 들어 올리거나 내릴 때에는 반드시 엔진의 시동을 끄거나 아이드링(슬로우) 상태로 안전하게 이동시켜 주십시오.

⚠위험 ▪연료를 보급할 때에는 반드시 엔진의 시동을 꺼 주십시오.

⚠경고 ▪각 부의 볼트 류, 특히 커버의 체결볼트에 느슨한 곳이 없는지를 확인해 주십시오.

시동 및 정지

※별지 엔진 취급설명서를 참조해 주십시오.

일상점검, 정비, 장기보관

⚠주의 점검, 정비

시동 전에는 반드시 점검을 해 주십시오.

⚠주의 ①날의 손상 및 편 마모 여부

⚠주의 ②날 체결볼트 및 기타 볼트의 느슨함, 손상여부

③각 부의 누유여부

④에어크리너 엘리먼트의 오염여부

⑤연료보급 상태

⚠주의 ≪점검, 정비표≫

	매일	20시간	50시간
볼트, 너트의 느슨함	○		
연료 누유	○		
점화플러그 청소, 조정		○	
에어크리너 엘리먼트 청소		○	
기어케이스의 구리스 보급		○	
조속케이블 조정			○

※기타 복잡한 조정, 수리는 구입하신 판매점에 문의해 주십시오.

구리스의 주입

구리스는 EP2급의 것을 20시간마다 보급해 주십시오.

①구리스 주입구의 볼트를 풀러

②구리스를 주입하고

③구리스 주입구의 볼트를 체결한다.

장기보관

①2주 이상 사용하지 않는 경우는 연료탱크와 캬브레터 내의 연료를 전부 배출 해 주십시오.

②캬브레터 내의 연료를 빼낼 때에는 탱크의 연료를 빼낸 후 엔진의 시동을 걸어 저속상태로 자연적으로 엔진이 정지할 때까지 기다린다.

③에어크리너를 청소함과 동시에 각 부를 깨끗하게 닦아주십시오.

④점화플러그 체결 구멍에 2싸이클 오일을 몇 방울 주입하여 2-3회 리코일스타터를당겨 피스톤 헤드부분이 플러그에 가장 근접한 위치에서 플러그를 장착해 주십시오.

⚠주의 ⑤엔진이 충분히 차가운 것을 확인하고 직사광선이 닫지 않는 습기나 먼지가 적은 장소에 보관해 주십시오.

이동시 주의

⚠주의 ▪트럭 등의 적재함에 본기를 적재할 때에는 확실히 고정시켜 주십시오.

⚠주의 ▪자동차 및 오토바이의 적재함에 실어서의 이동은 삼가주십시오.

분해도

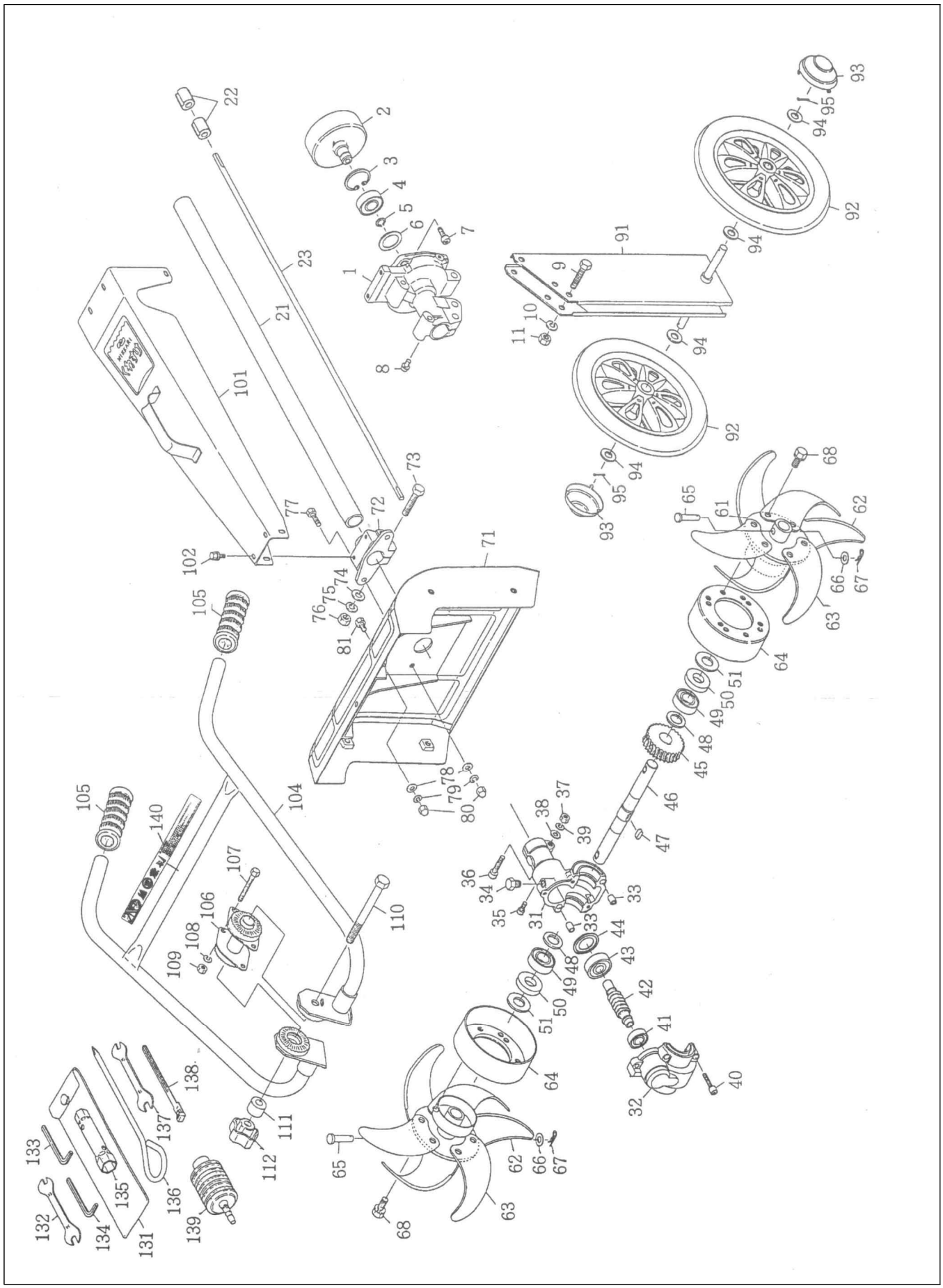
22
2
3
4
5
6
7
1
8
23
21
101
91
9
10
11
94
92
93
95
73
72
77
102
71
74
75
76
81
105
78
79
80
104
140
107
106
108
109
110
111
112
138
137
136
139
133
132
134
135
131
65
68
63
62
66
67
64
51
50
49
48
45
46
47
37
38
39
36
34
35
31
33
44
43
42
41
40
32

부품표

견출번호	부 품 명	개 수
1-11	하우징 완성	1set
1	하우징	1
2	클러치 드럼	1
3	스냅링 R-35	1
4	볼 베어링 6202ZZ	1
5	스냅링 S-35	1
6	하우징 왓셔	1
7	볼트 M6*20	4
8	볼트(3) M6*12	1
9	볼트 M8*40	3
10	스프링 왓셔 M8	3
11	넛트 M8	3
21·22	메인파이프 조합	1
22	메탈부싱	2
23	구동축	1
31~51	웜케이스 완성	1set
31	웜케이스 A	1
32	웜케이스 B	1
33	녹핀	2
34	볼트 M10*10 (소형) P=1.25	1
35	볼트 M5*12	1
36	볼트 M6*30	1
37	넛트 M6	1
38	평왓셔 M6	1
39	스프링 왓셔 M6	1
40	볼트 M5*25	5
41	볼베어링 6001ZZ	1
42	웜기어	1
43	볼베어링 6301ZZ	1
44	케이스 왓셔	1
45	웜휠	1
46	샤프트	1
47	키	1
48	스페이서	2
49	볼베어링 6003ZZ	2
50	오일씰 TC17357	2
51	오일씰 카라	2
61	로터리날 브라켓	2
62	로터리날 (좌)	6
63	로터리날 (우)	6
64	풀감김 방지	2

견출번호	부 품 명	개 수
65	로터리날 브라켓 핀	2
66	평왓셔 M8(소형)	2
67	R핀	2
68	볼트 M8*20	12
71	로터리 커버	1
72	커버 스테이	1
73	볼트 M8*40	1
74	평왓셔 M8	1
75	스프링 왓셔 M8	1
76	넛트 M8	1
77	볼트 M6*20	2
78	평왓셔 M6	4
79	스프링 왓셔 M6	4
80	넛트 M6	4
81	볼트 M6*10	2
91	휠 스테이	1
92·93	휠	2
94	평왓셔 M10	4
95	분할핀 M2*20	2
101	핸들커버	1
102	볼트 M6*15	8
104·105	핸들조합	1
106	플레이트	1
107	볼트 M6*50	2
108	스프링 왓셔 M6	2
109	넛트 M6	2
110	볼트 M10*110	1
111	카라	1
112	조임너트	1