파 트 리 스 트

모델 : RSH-2620
(EH025)

(株)富永機械
Boo Young Machinery Co., Ltd.
경기도 성남시 중원구 상대원동 440번지 선일테크노피아 B102호
전 화: (031) 777-3566/8 팩 스: (031) 777-3569
E-mail: booyoung@hananet.net

EH025(BHK425, RSH-2620, BH2500)

몸체

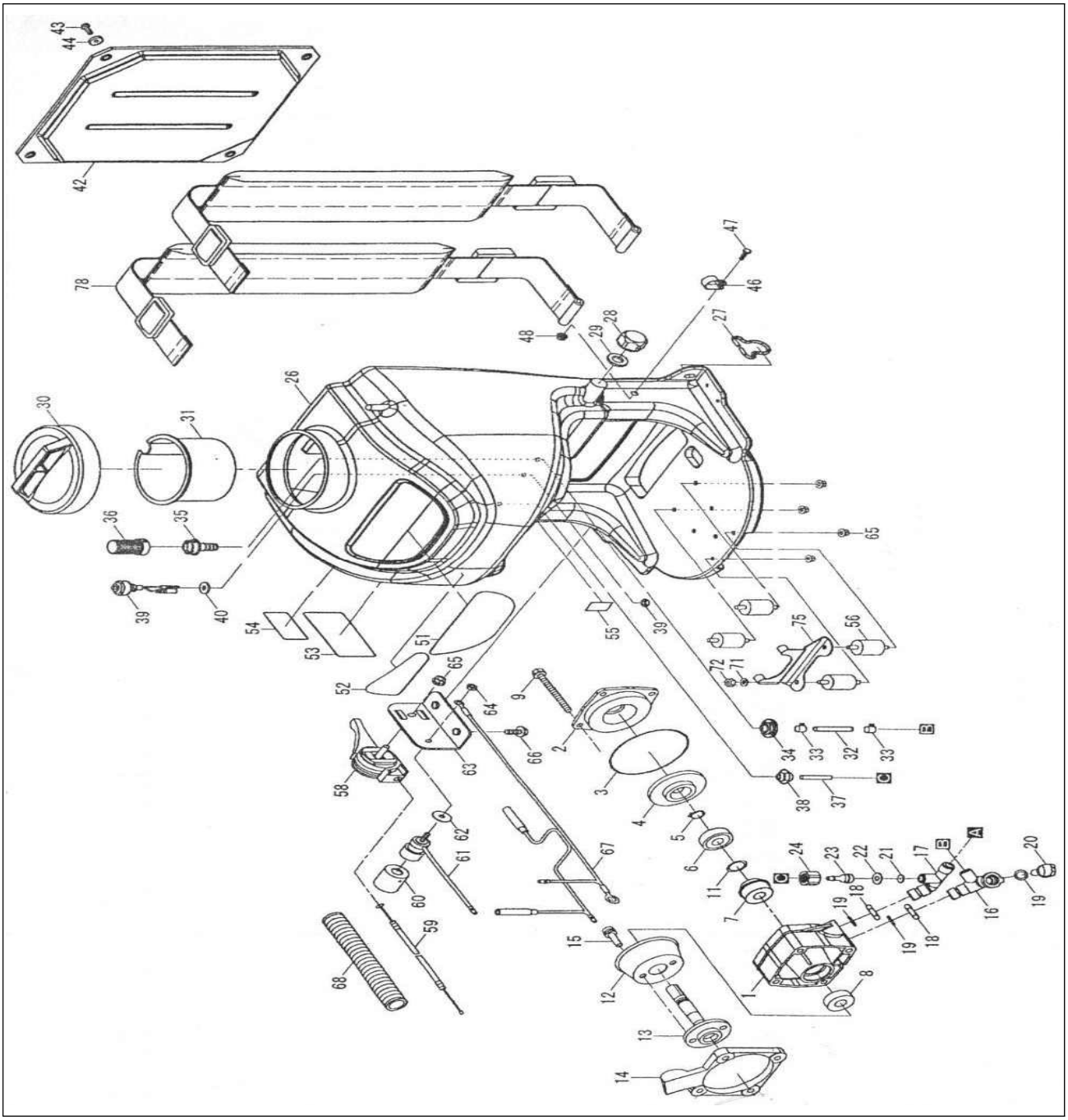

번호	품 번	부 품 명		비 고
1		케이스		
2		커버		
3		O링		
4		임펠라		
5		스냅아우터		
6		홀더		
7		메카니컬 씰		
8		볼 베어링		
9		볼트		M6 x 65
10				

몸체

번호	품 번	부 품 명		비 고
11		o링 샤프트		
12		디플렉터		
13		샤프트		
14		스페이서		
15		스크류		M6 x 12
16		석션 조인트		
17		호스 조인트		
18		스티어 너트		
19		o링		
20		드레인 플러그		
21		스티어 플레이트		
22		스티어 가스켓		
23		스티어 니플		
24		너트		M12
26		약액탱크		20L
27		훅		
28		캡		
29		블라인드 가스켓		
30		약액탱크 캡		
31		여과망		
32		튜브		
33		호스 클램프		
34		그로멧		
35		조인트		
36		석션 스트레이너		
37		튜브		
38		그로멧		
39		플로트 스위치 완성		
40		가스켓		
41				
42		등받이		
43		스크류		M5 x 10
44		와셔		M5
45				
46		호스 클램프		
47		스크류		M4 x 20
48		플랜지 너트		M4
49				
56		방진고무		

(주) 부 영 기 계 T: 031)777-3566/8 F: 031)777-3569

EH025(BHK425, RSH-2620, BH2500)

번호	품 번	부 품 명		비 고
58		조속레바		
59		조속케이블		
60		가드 캡		
61		스톱스위치		
62		와셔		
63		조속레바 플레이트		
64		너트		M4
65		플렌지 너트		M5
66		스크류		M5 x 14
67		와이어		
68		케이블 튜브		
71		스프링와셔		
72		너트		M5
78		멜빵		

(주) 부 영 기 계 T: 031)777-3566/8 F: 031)777-3569

실린더

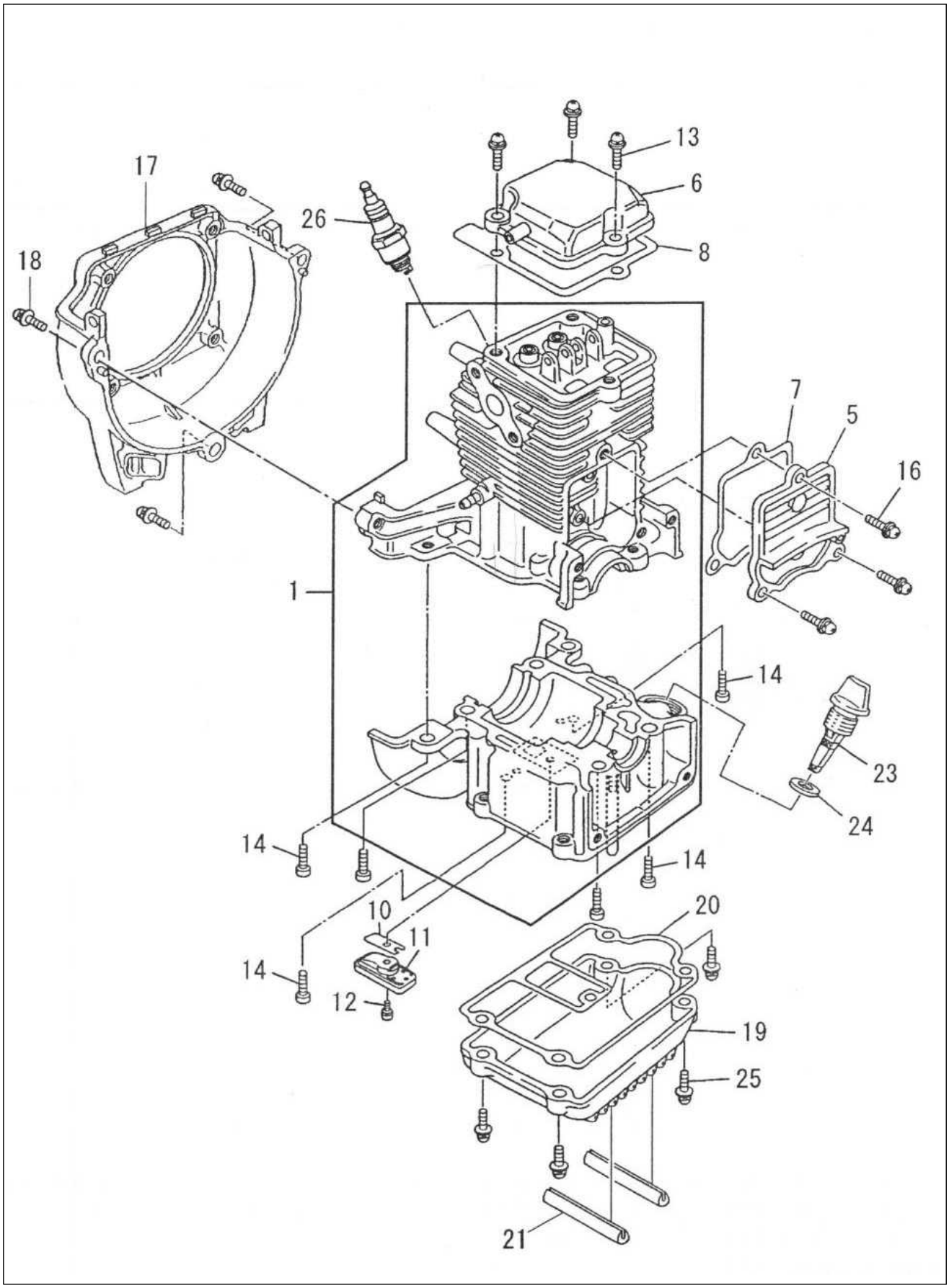

(주) 부 영 기 계 T: 031)777-3566/8 F: 031)777-3569

EH025(BHK425, RSH-2620, BH2500)

번호	품 번	부 품 명	가 격	비 고
1		실린더 블록 세트		
5		캠기어 커버		
6		로커 커버		
7		캠기어 커버 가스켓		
8		로커 커버 가스켓		
10		리드 벨브		
11		리테이너 플레이트		
12		소켓 해드 볼트		M4 x 10
13		스크류		M5 x 16
14		소켓 해드 볼트		M5x14
16		스크류		M5 x 14
17		블로워하우징		
18		스크류		M5 x 18
19		오일 케이스		
20		케이스 가스켓		
21		오일 케이스 가드		
23		오일게이지		
24		가스켓		
25		스크류		M5 x 18
26		스파크 플러그		

(주) 부 영 기 계 T: 031)777-3566/8 F: 031)777-3569

크렝크, 피스톤

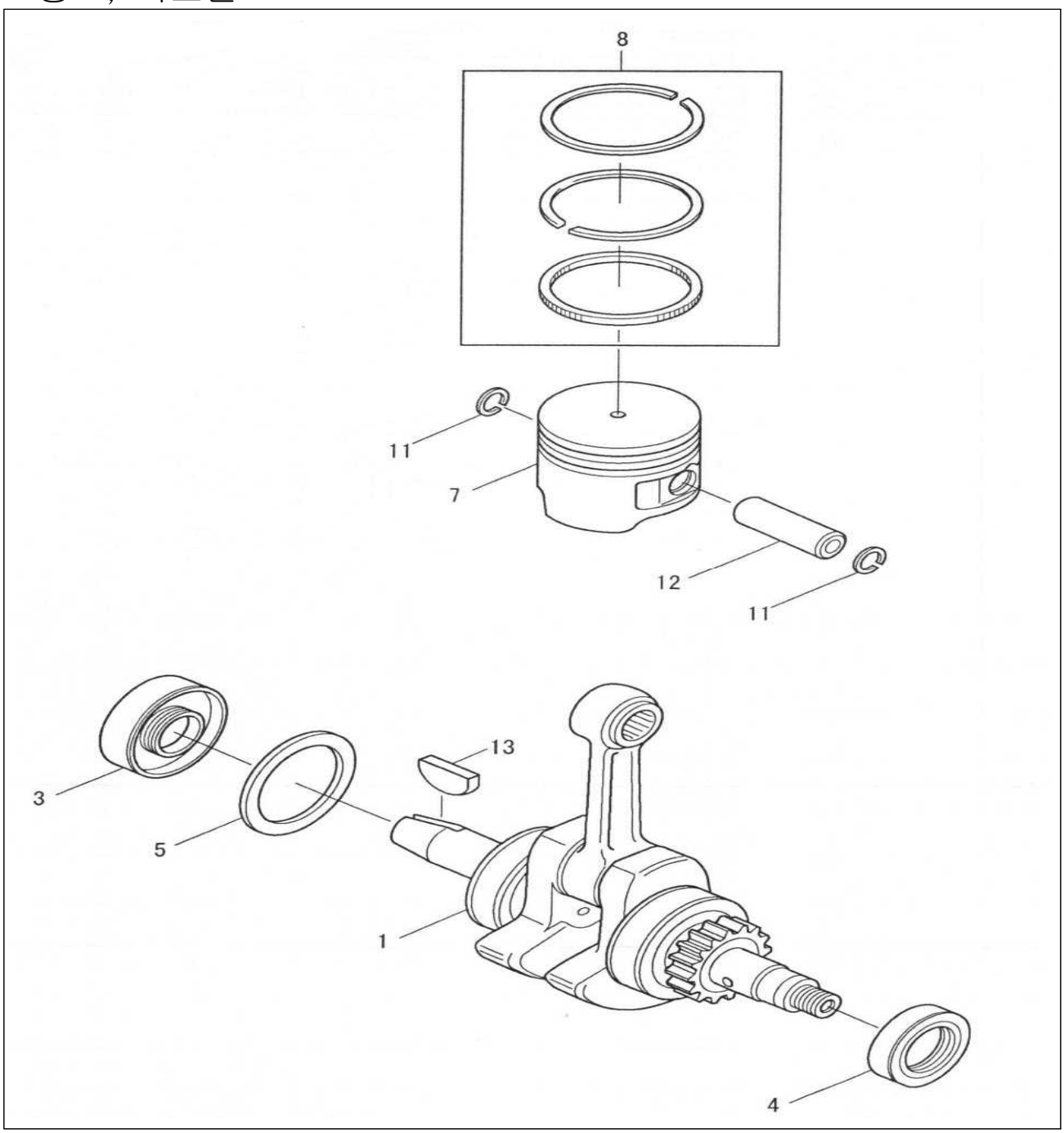

번호	품 번	부 품 명		비 고
1		크랭크 샤프트 조합		
3		오일씰(중)		
4		오일씰(소)		035공용
5		크랭크 클립		
7		피스톤		
8		피스톤링 셋트		
11		피스톤 핀 클립		
12		피스톤 핀		

(주) 부 영 기 계 T: 031)777-3566/8 F: 031)777-3569

켐기어

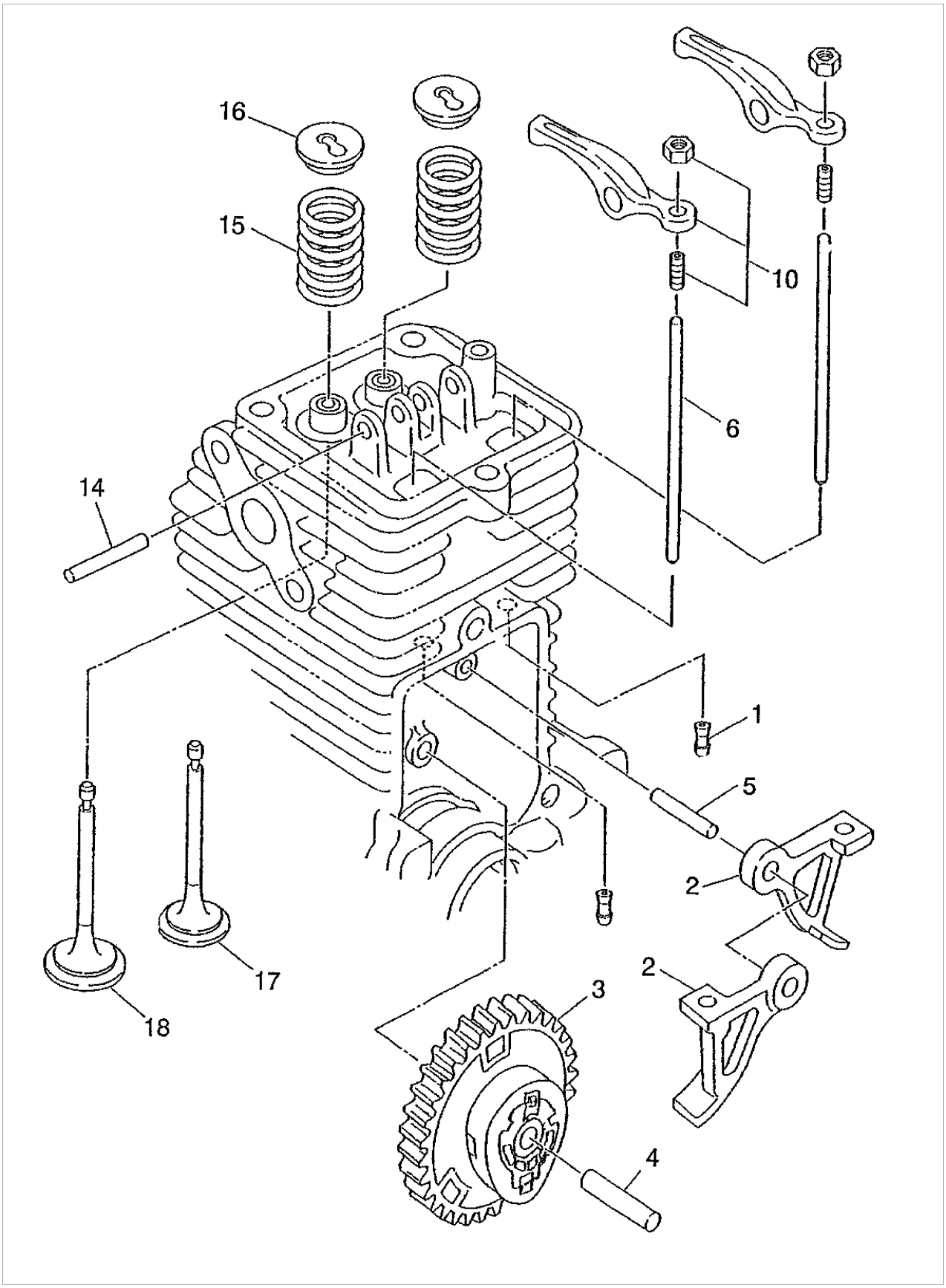

(주) 부 영 기 계 T: 031)777-3566/8 F: 031)777-3569

EH025(BHK425, RSH-2620, BH2500)

캠기어

번호	품 번	부 품 명		비 고
1		푸쉬로드스페이서		035공용
2		켐 리프트		
3		켐기어 조합		
4		켐기어 샤프트		
5		켐리프트 샤프트		
6		푸쉬 로드		
10		로커암 조합		
14		로커 암 샤프트		
15		밸브 스프링		
16		스프링 리테이너		
17		배기밸브		
18		흡기밸브		

(주) 부 영 기 계 T: 031)777-3566/8 F: 031)777-3569

스타터

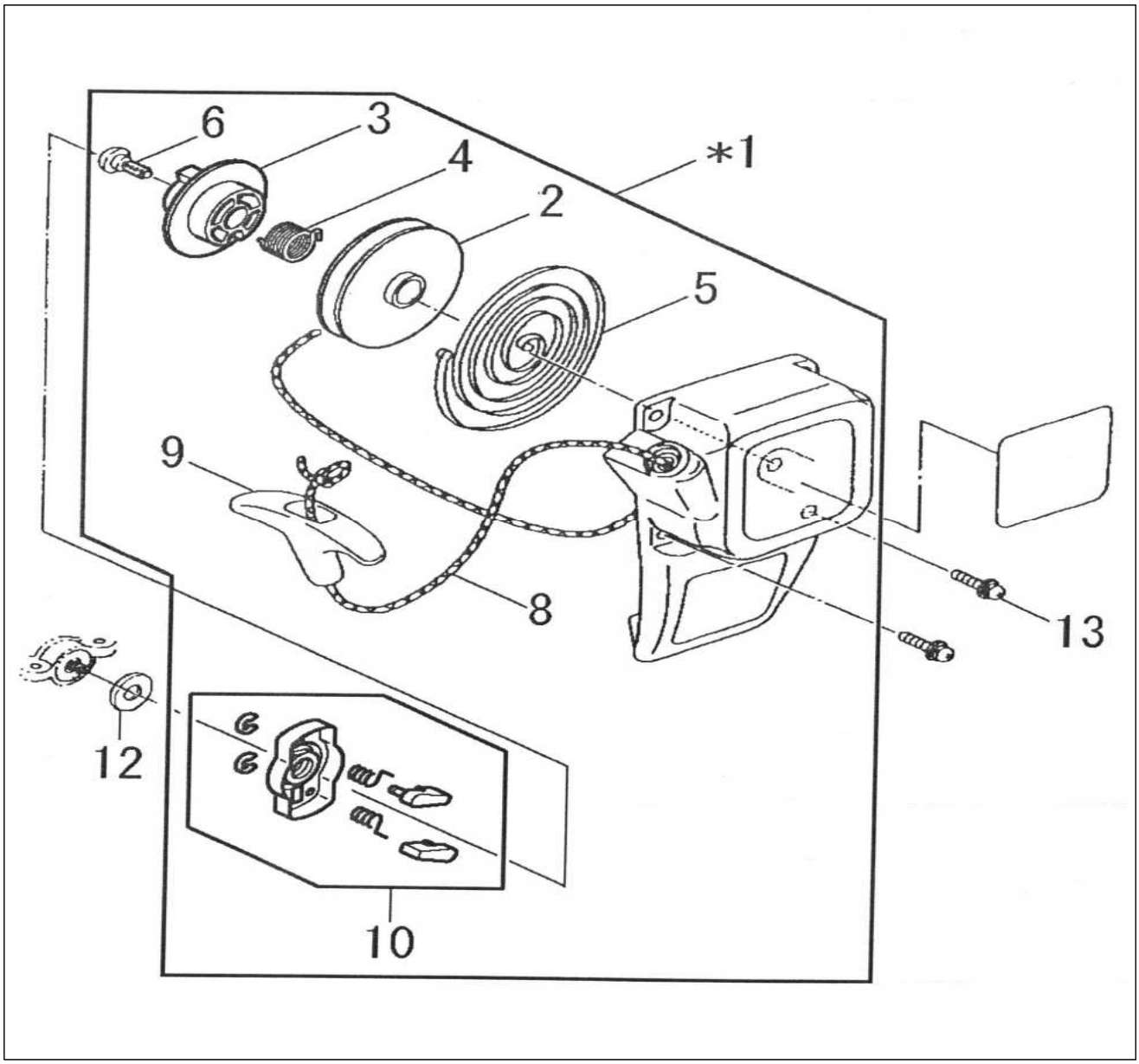

번호	품 번	부 품 명		비 고
1		커버 스타터 조합		
2		릴		
3		셋트스크류		
4		스파이럴 스프링		
5		카라		
6		스윙 암		
8		스타터 로프		
9		시동손잡이		
10		풀리		
11		스크류(M4*25W)		

(주) 부 영 기 계 T: 031)777-3566/8 F: 031)777-3569

크러치 점화코일

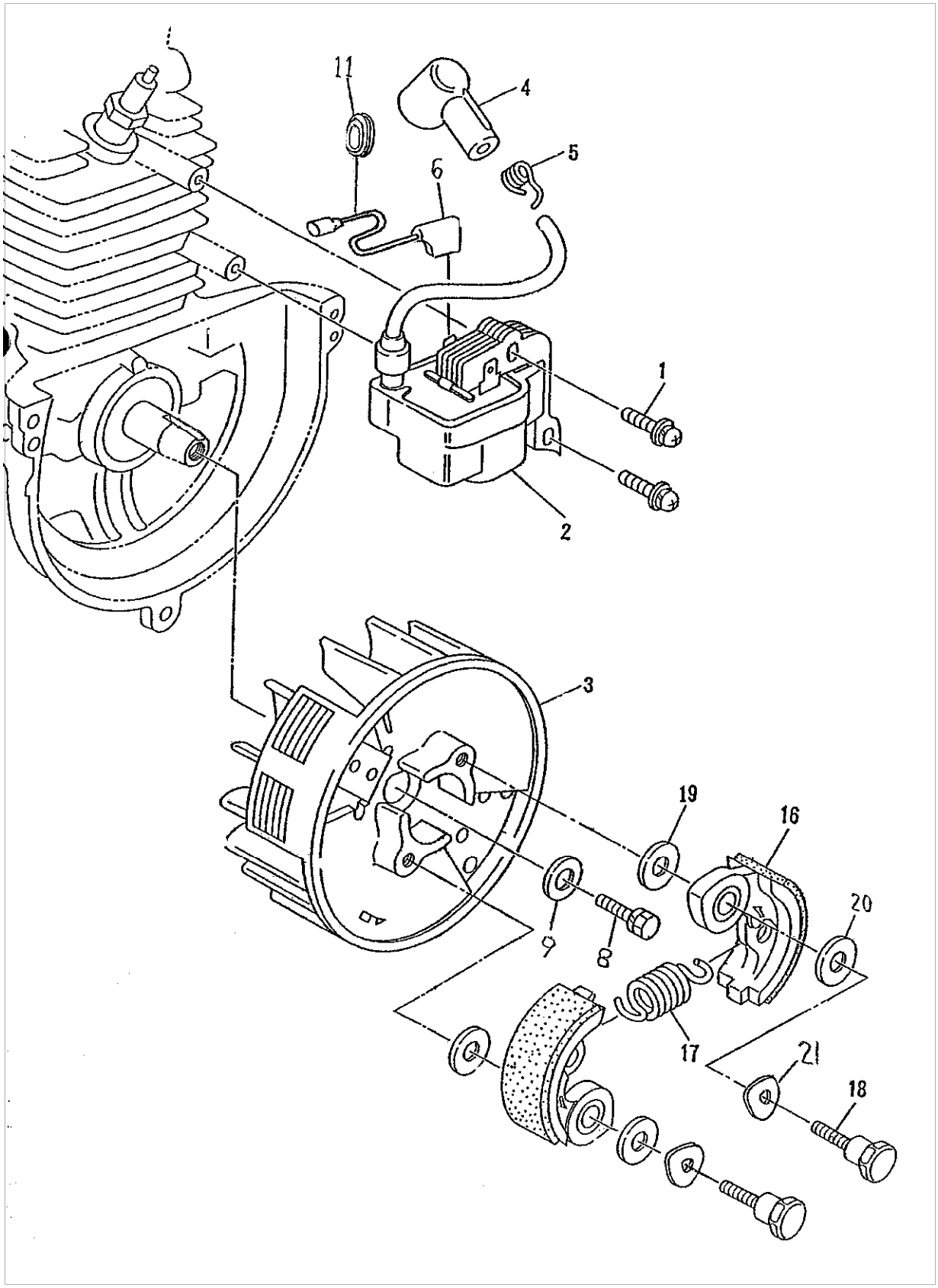

(주) 부 영 기 계 T: 031)777-3566/8 F: 031)777-3569

클러치 점화코일

번호	품 번	부 품 명		비 고
2		점화코일		
3		플라이 휠		
4		플러그 캡		035공용
5		플러그 캡 스프링		035공용
6		배선		
8		볼트 조합(M6*16)		
9		와셔		
10		스크류(M4*20)		
11		그로밋		
16		클러치 슈		
17		스프링		
18		클러치 볼트		
19		와셔		
19		와셔		
19		와셔		

(주) 부 영 기 계 T: 031)777-3566/8 F: 031)777-3569

EH025(BHK425, RSH-2620, BH2500)

캬브레타

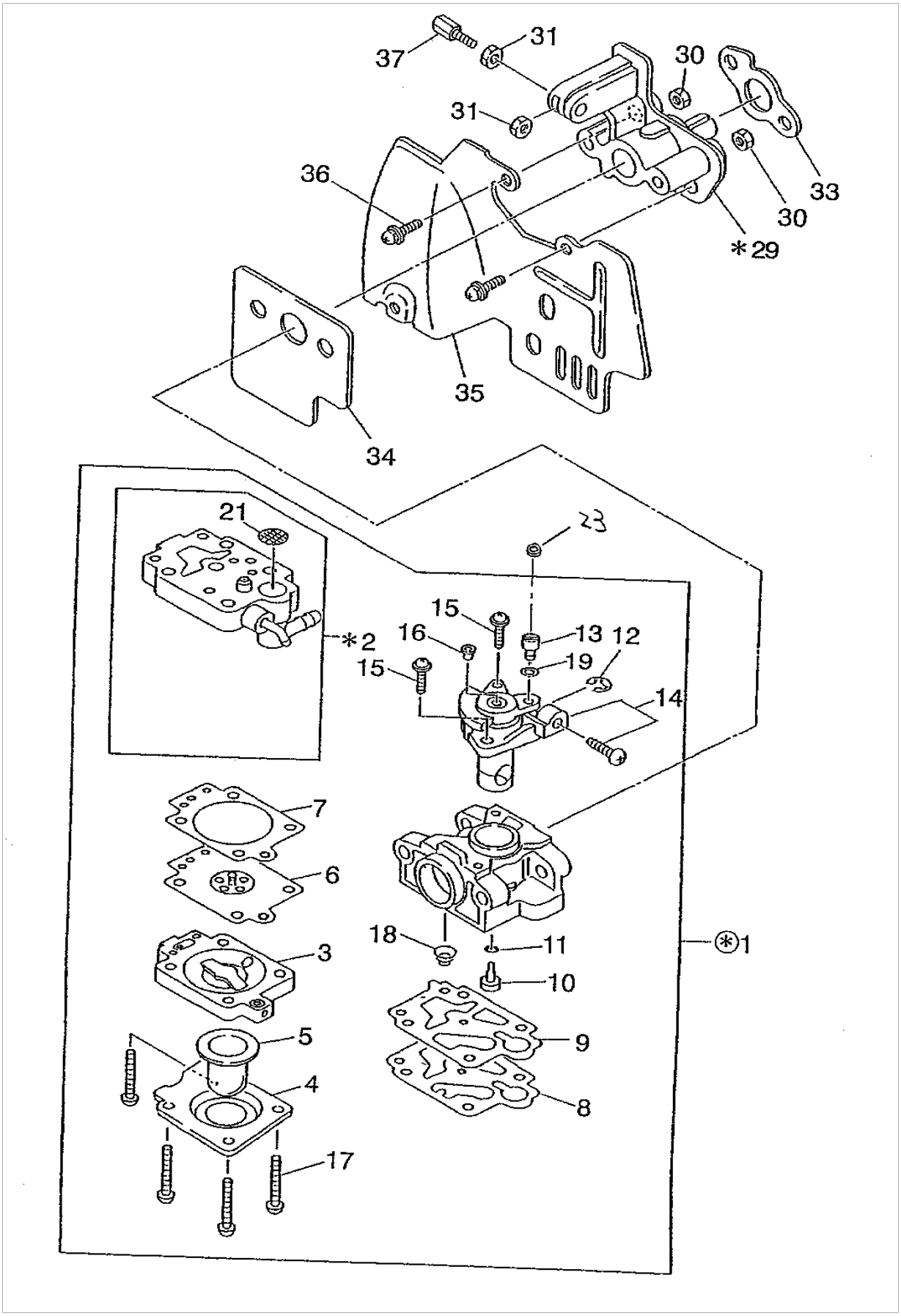

(주) 부 영 기 계 T: 031)777-3566/8 F: 031)777-3569

EH025(BHK425, RSH-2620, BH2500)

캬브레타

번호	품 번	부 품 명		비 고
1		캬브레타		
2		펌프바디 조합		
3		에어퍼지바디조합		
4		프라이머펌프 커버		
5		프라이머 펌프		035공용
6		다이아프렘		035공용
7		다이아프렘 가스켓		035공용
8		다이아프렘 펌프		035공용
9		다이아프램 펌프 가스켓		035공용
10		젯트		
11		링		
12		스프링리테이너 링		
13		회전고리		
14		조속밸브조합		
15		스크류		
16		플러그		
17		펌프커버 스크류		
18		펌프 스프링		
21		거름망		
23		홀더		
29		인슈레이터		035공용
30		넛트		
31		넛트		
33		인슈레이터 가스켓		
34		캬브레타 가스켓		
35		캬브레타 방열판		
36		스크류(M5*18W)		
37		케이블조절나사		035공용

(주) 부 영 기 계 T: 031)777-3566/8 F: 031)777-3569

에어클리너

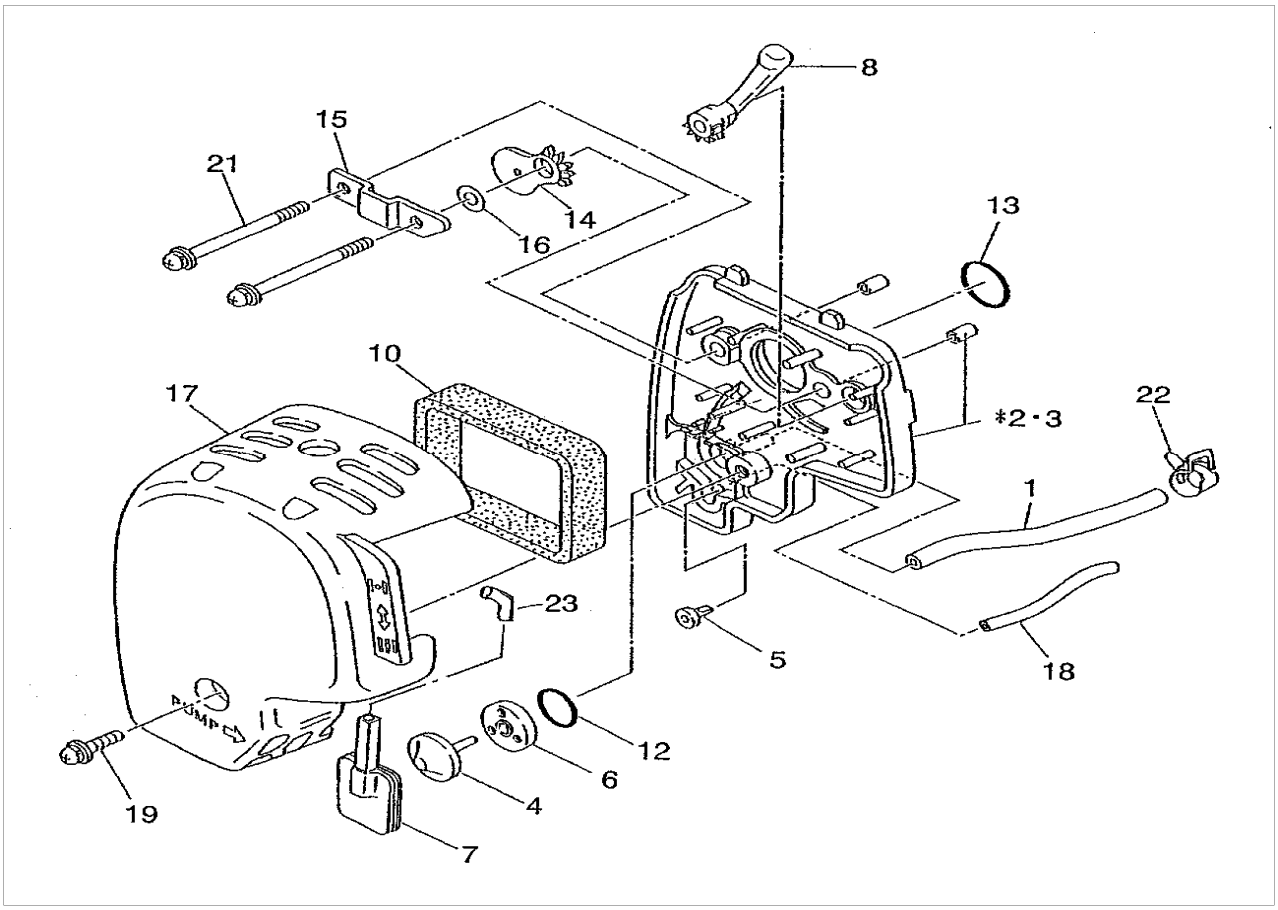

번호	품 번	부 품 명		비 고
1		브리드 파이프		
2		에어크리너 플레이트 set		
3		에어크리너 완성 플레이트		
4		체크 밸브		
5		체크밸브(1)		
6		체크밸브 플레이트		
7		세퍼레이트 플레이트		
8		초크 레버		035공용
10		에어크리너 엘리먼트		
12		o- 링		
13		o- 링		
14		초크 플레이트		035공용
15		캬브레타 볼트 플레이트		035공용
16		초크 플레이트 가스켓		035공용
17		에어크리너 커버		
18		에어 클리너 파이프		
19		스크류		
21		캬브레타 볼트 set(2개)		
22		호스클램프		
23		파이프 플레이트 세퍼레이트		

(주) 부 영 기 계 T: 031)777-3566/8 F: 031)777-3569

머플러

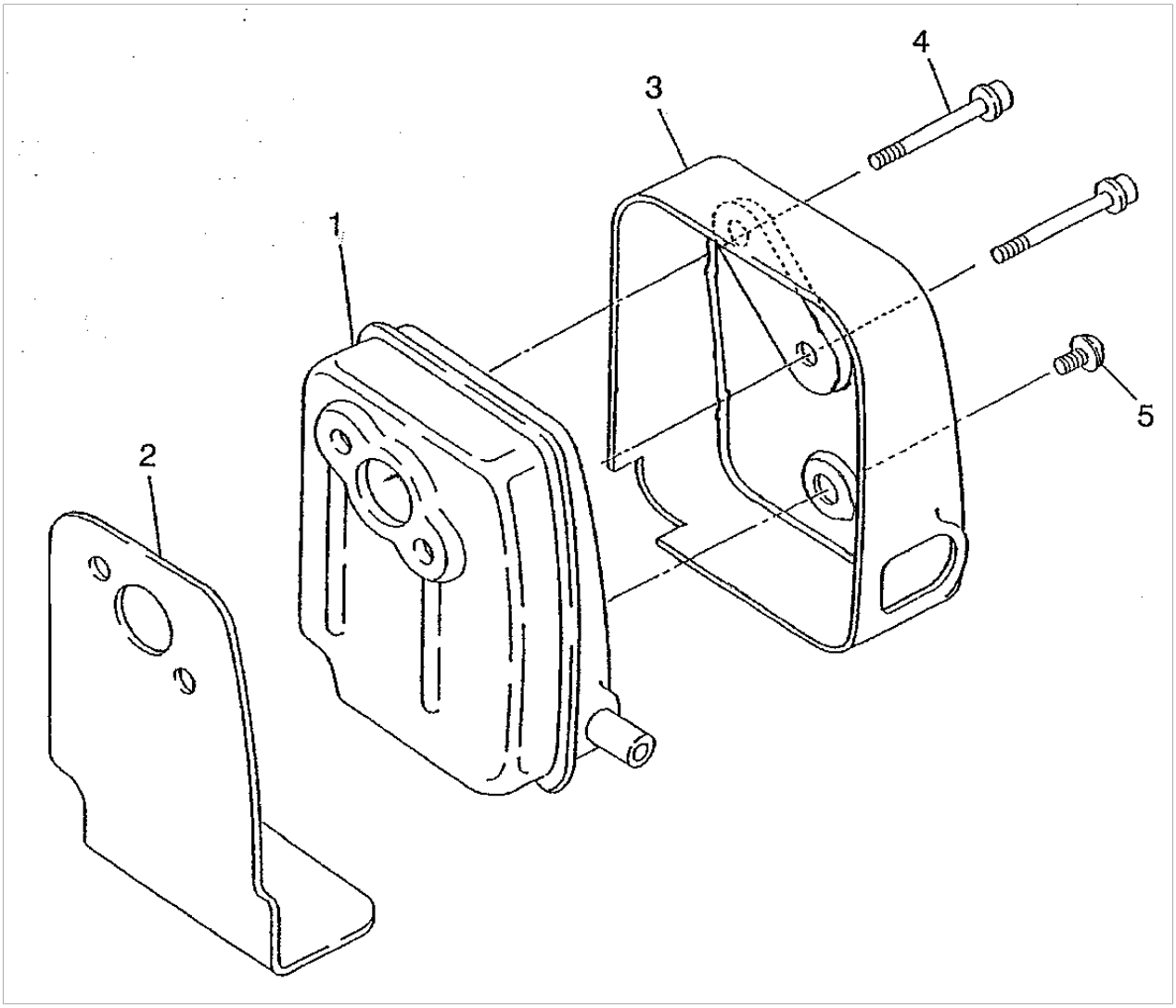

번호	품 번	부 품 명		비 고
1		머플러		035공용
2		머플러 가스켓		035공용
3		머플러 커버		035공용
4		머플러 볼트(M5*40W) 2개		035공용
5		스크류(M5*6)		

(주) 부 영 기 계 T: 031)777-3566/8 F: 031)777-3569

연료탱크

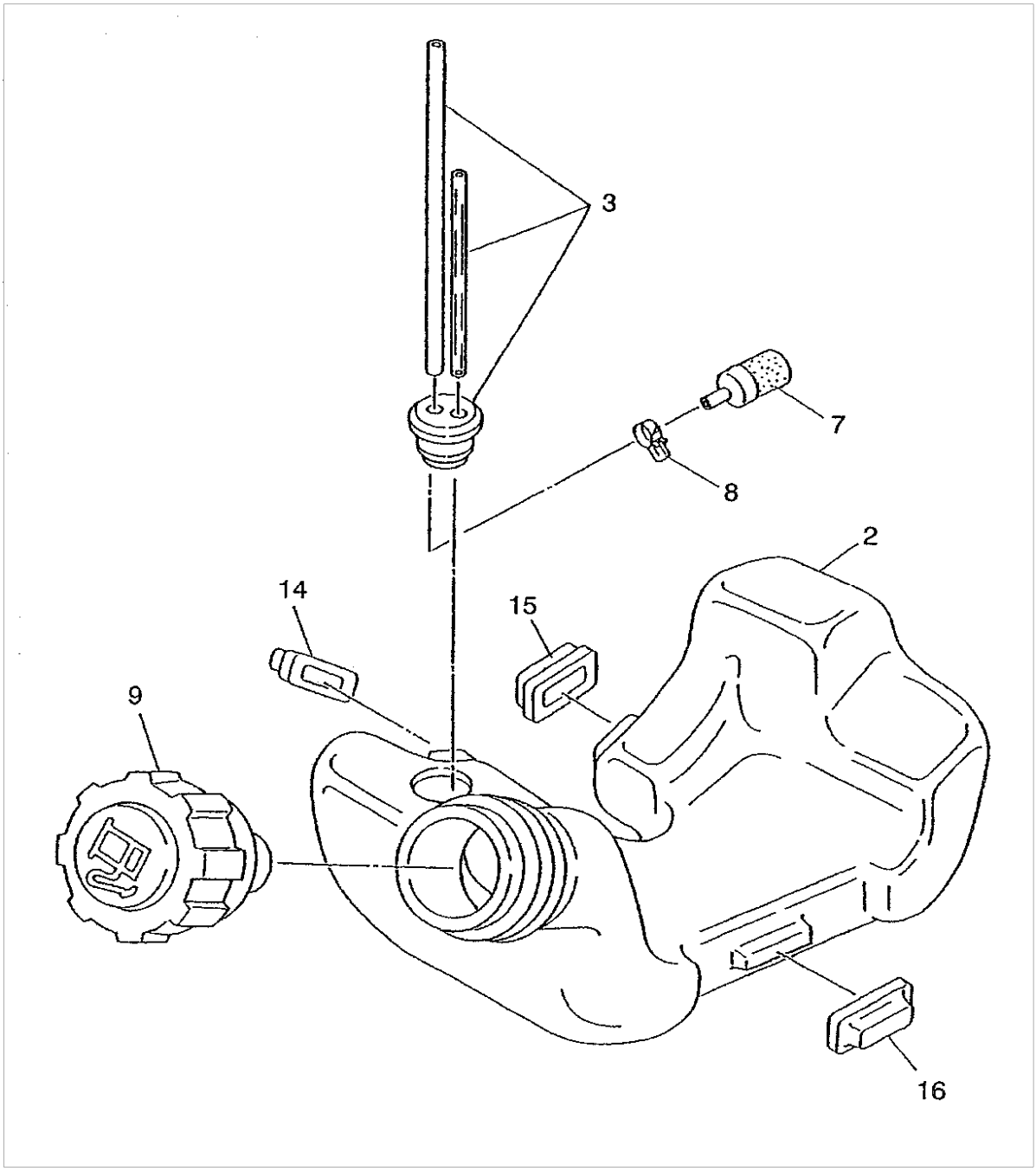

번호	품 번	부 품 명		비 고
2		연료탱크		
3		연료파이프		
7		연료필터		035공용
8		호스 클램프		
9		연료탱크캡		035공용
14		연료탱크 플레이트(좌) 2개		
15		연료탱크 플레이트(우) 2개		
16		연료탱크 뎀퍼		

(주) 부 영 기 계 T: 031)777-3566/8 F: 031)777-3569

엔진커버

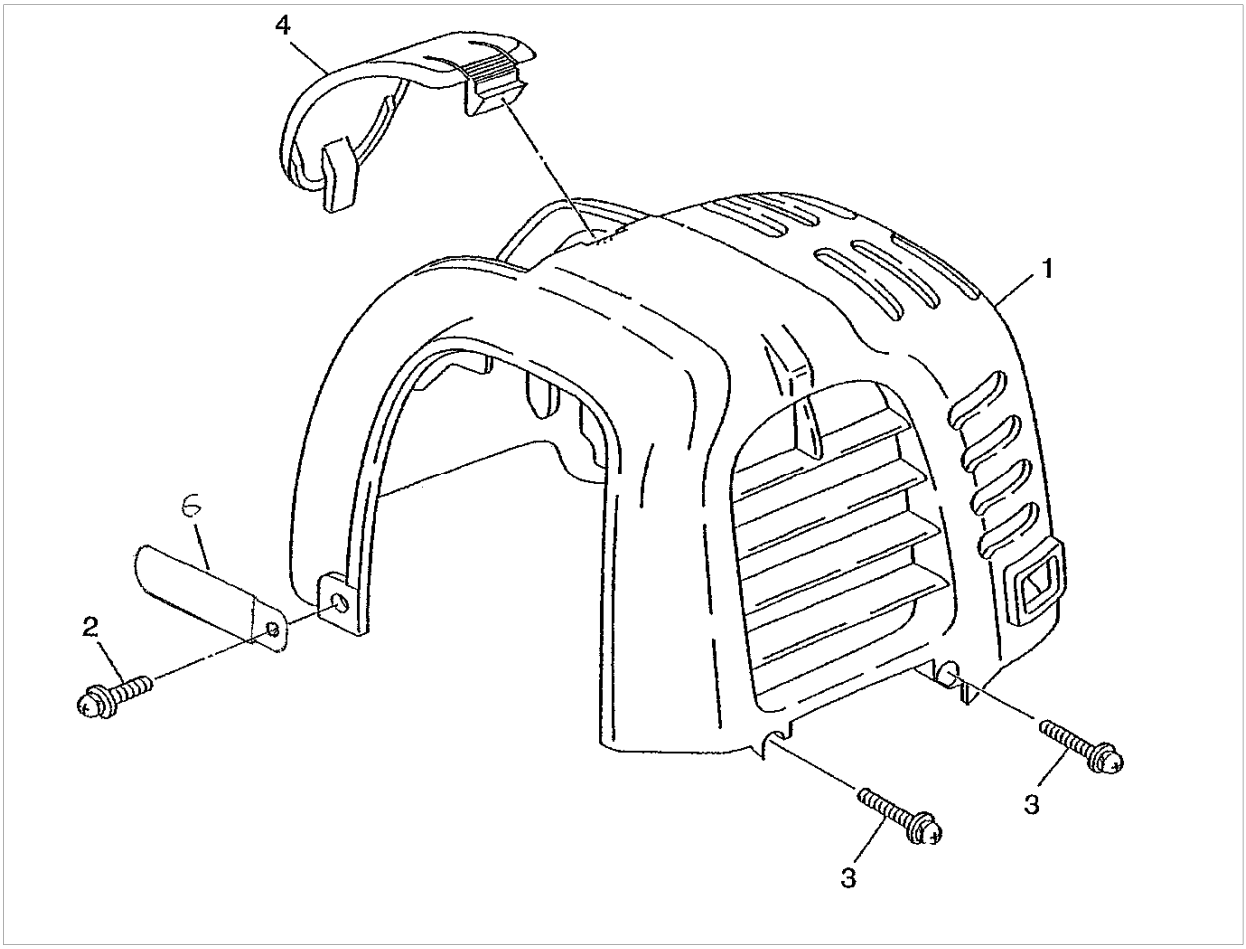

번호	품 번	부 품 명		비 고
1		실린더 커버		
2		스크류(M5*10)		
3		스크류(M4*16)		
4		플러그 커버		

(주) 부 영 기 계 T: 031)777-3566/8 F: 031)777-3569