파 트 리 스 트

모델 : RSHP-2620
(EH025)

(株)富永機械
Boo Young Machinery Co., Ltd.
경기도 성남시 중원구 상대원동 440번지 선일테크노피아 B102호
전 화: (031) 777-3566/8 팩 스: (031) 777-3569
E-mail: booyoung@hananet.net

EH025(BHK425, RSHP-2620, BH2500)

몸체

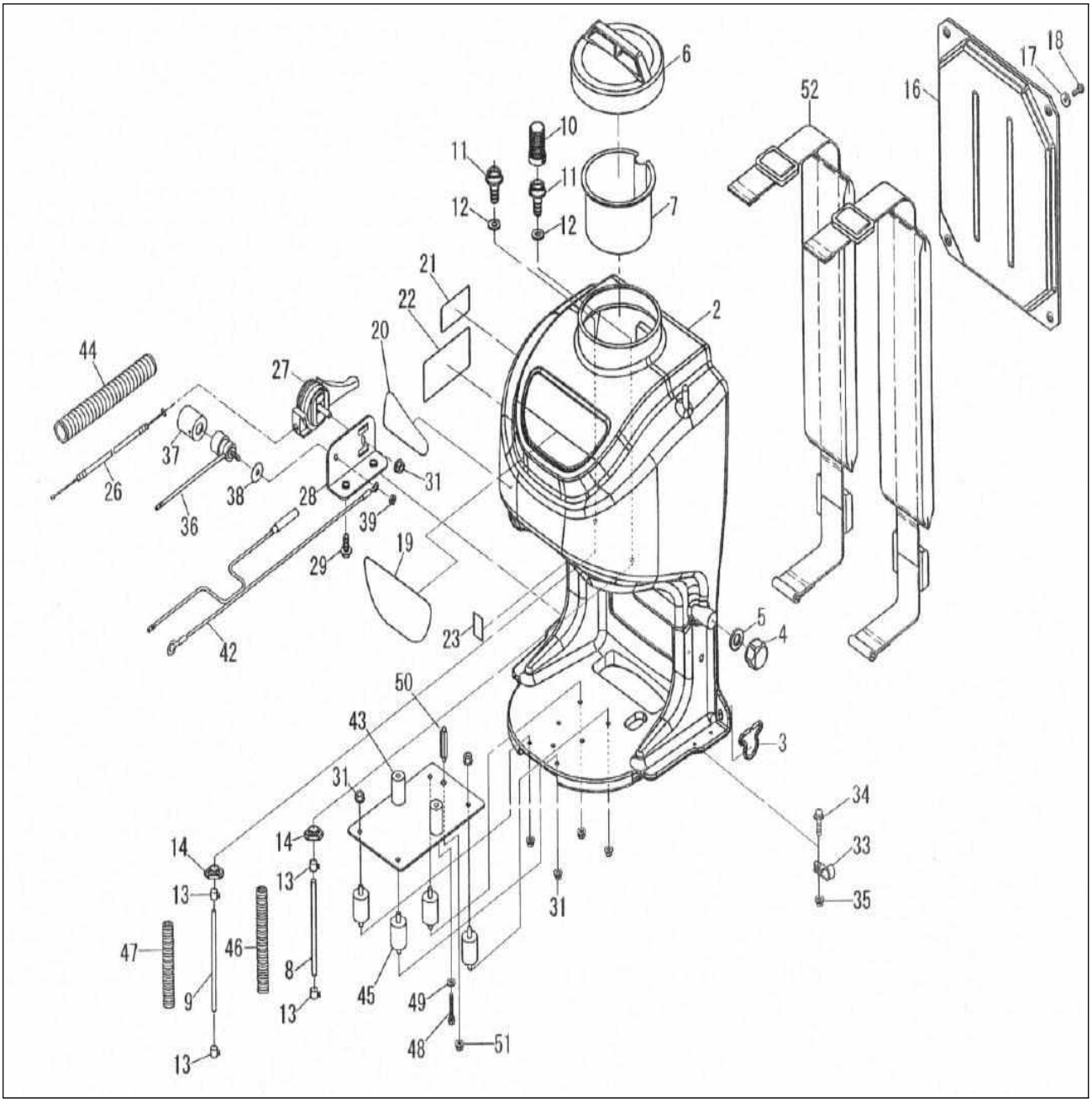

번호	품 번	부 품 명		비 고
2		약액탱크		
3		훅		
4		캡		
5		블라인드 가스켓		
6		약액탱크 캡		
7		여과망		
8		튜브		
9		튜브		
10		석션 스테이너		

몸체

번호	품 번	부 품 명		비 고
11		조인트		
12		가스켓		
13		호스 클램프		
14		석션 너트		
15				
16		등받이		
17		와셔		
18		스크류		
19		탱크라벨1		
20		탱크라벨2		
21		주의라벨		
22		매뉴얼 라벨		
23		라벨		
24				
26		조속케이블		
27		조속레버		
28		조속레버 플레이트		
29		스크류		
30				
31		프렌지너트		
32				
33		호스 클램프		
34		스크류어셈블리		
35		프렌지너트		
36		스톱스위치		
37		가드 캡		
38		와셔		
39		너트		
40				
41				
42		와이어		
43		플레이트		
44		케이블튜브		
45		방진고무		
46		케이블 튜브		
47		케이블 튜브		
48		볼드 어셈블리		
49		와셔		
52		멜빵		

(주) 부 영 기 계 T: 031)777-3566/8 F: 031)777-3569

EH025(BHK425, RSHP-2620, BH2500)

펌프

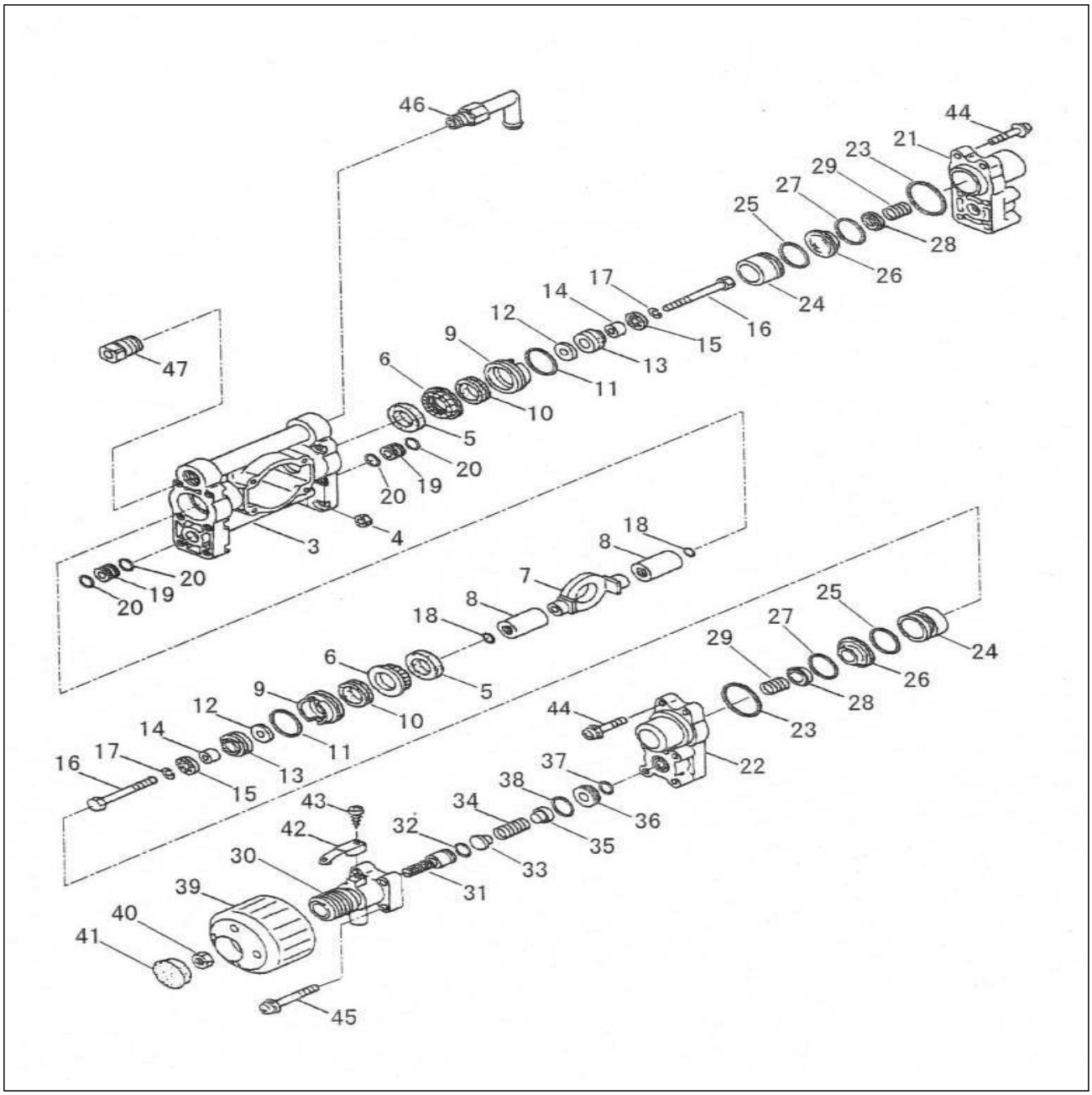

번호	품 번	부 품 명		비 고
1				
2				
3		크랭크케이스 완성		
4		너트		M5×40
5		오일 씰		
6				
7		콘 로드		
8		슬리브		
9		씰 홀더		
10		씰 팩킹		

(주) 부 영 기 계 T: 031)777-3566/8 F: 031)777-3569

EH025(BHK425, RSHP-2620, BH2500)

펌프

번호	품 번	부 품 명		비 고
11		O-링		
12		석션 밸브		
13		피스톤 팩킹 어셈블리		
14		석션 벨브 카라		
15		석션 벨브 스톱퍼		
16		볼드		
17		스프링 와셔		
18		o 링		
19		파이프		
20		o 링		
21		실린더 헤드1		
22		실린더 헤드2		
23		o 링		
24		실린더 파이프		
25		o 링		
26		벨브 시트		
27		o 링		
28		벨브		
29		코일 스프링		
30		스프링 실린더		
31		스프링 홀더		
32		o 링		
33		스프링 리테이너		
34		코일 스프링		
35		벨브		
36		벨브 시트		
37		o 링		
38		o 링		
39		핸드 어셈블리		
40		너트		
41		캡		
42		스프링 플레이트		
43		테이핑 스크류		
44		스크류 어셈블리		
45		스크류 어셈블리		
46		엘보우		
47		플러그		
48				
49				

(주) 부 영 기 계 T: 031)777-3566/8 F: 031)777-3569

EH025(BHK425, RSHP-2620, BH2500)

펌프미션

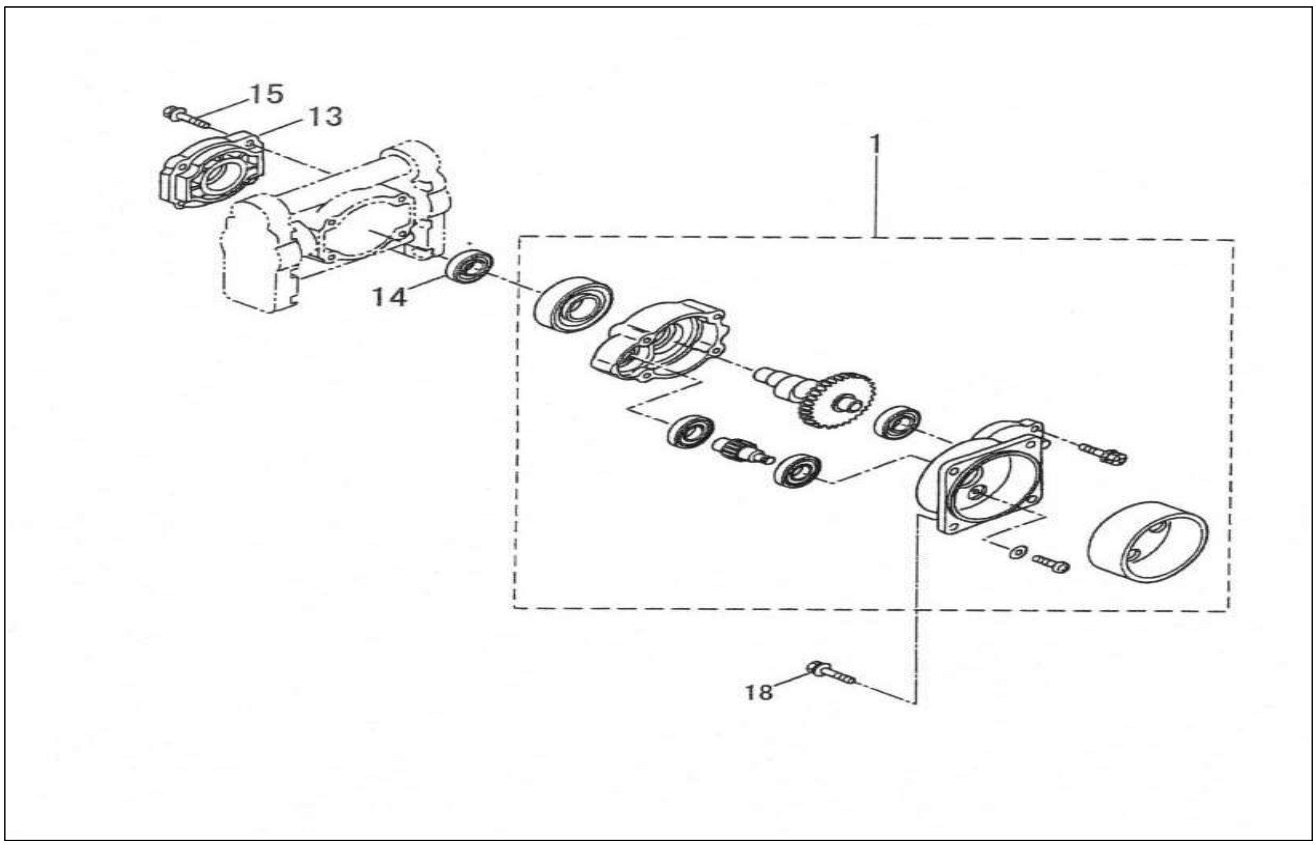

번호	품 번	부 품 명	가 격	비 고
1		미션 유니트		
13		베어링 케이스		
14		베어링		
15		볼트 어셈블리		
18		볼트 어셈블리		

(주) 부 영 기 계 T: 031)777-3566/8 F: 031)777-3569

실린더

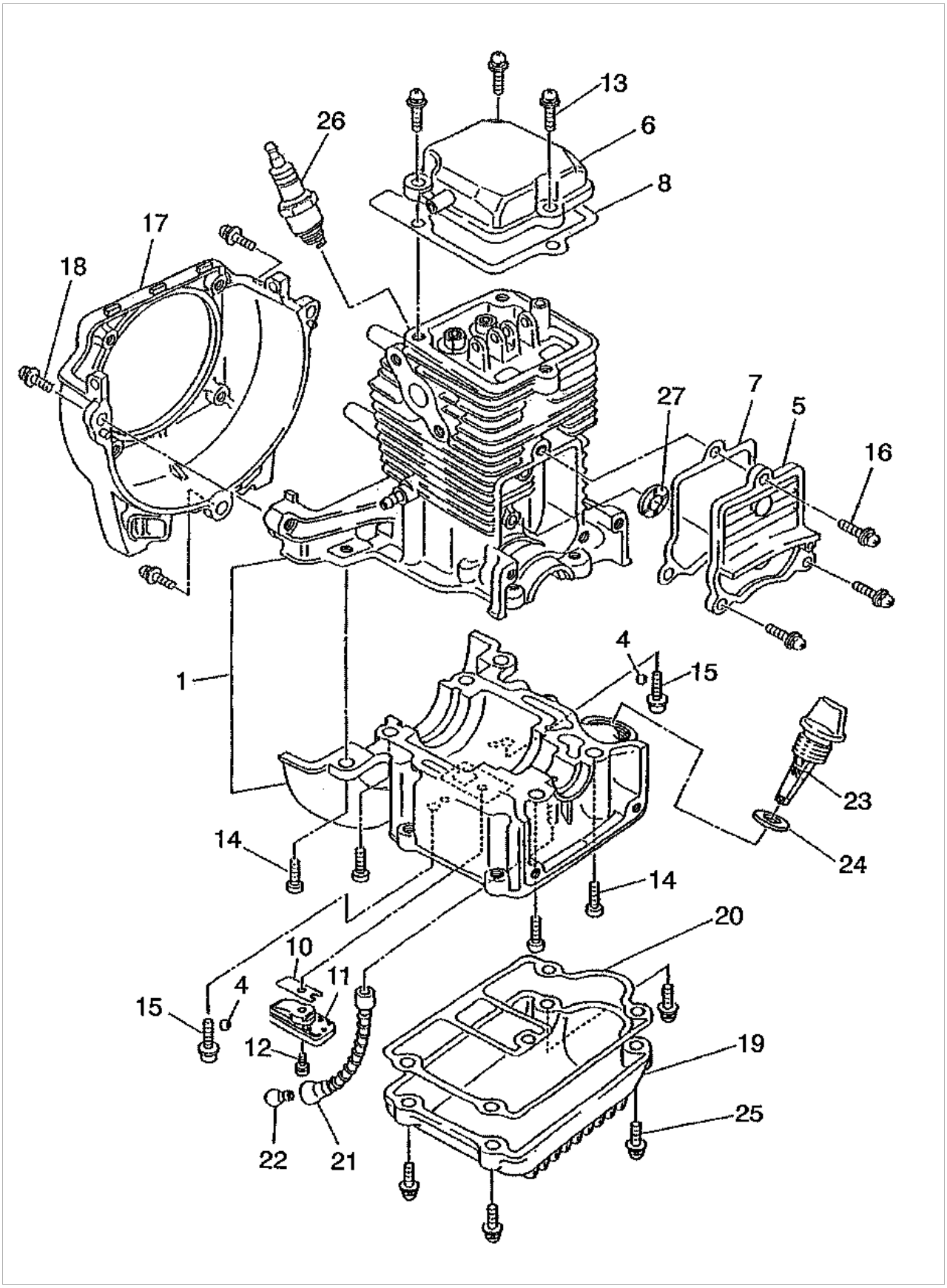

(주) 부 영 기 계 T: 031)777-3566/8 F: 031)777-3569

EH025(BHK425, RSHP-2620, BH2500)

실린더

번호	품 번	부 품 명		비 고
1		실린더 블록 셑트		실린더+크랭크케이스
4		볼		2개 set
5		켐기어 커버		035공용
6		로커 커버 조합		
7		켐기어커버 가스켓		035공용
8		로커 커버 가스켓		
10		리드밸브		035공용
11		리테이너 플레이트		035공용
12		소켓헤드 볼트		
13		스크류 (M5*16W)		
14		소켓헤드 볼트		
15		소켓헤드 볼트		
16		스크류 (M5*14W)		
17		브로우워 하우징		
18		스크류(M5*16W)		
19		오일 케이스		
20		오일케이스 가스켓		
21		오일 튜브		035공용
22		오일 튜브 추		035공용
23		오일게이지		035공용
25		스크류(M5*18W)		
26		점화플러그		035공용
27		켐기어 와셔		

(주) 부 영 기 계 T: 031)777-3566/8 F: 031)777-3569

EH025(BHK425, RSHP-2620, BH2500)

크렝크, 피스톤

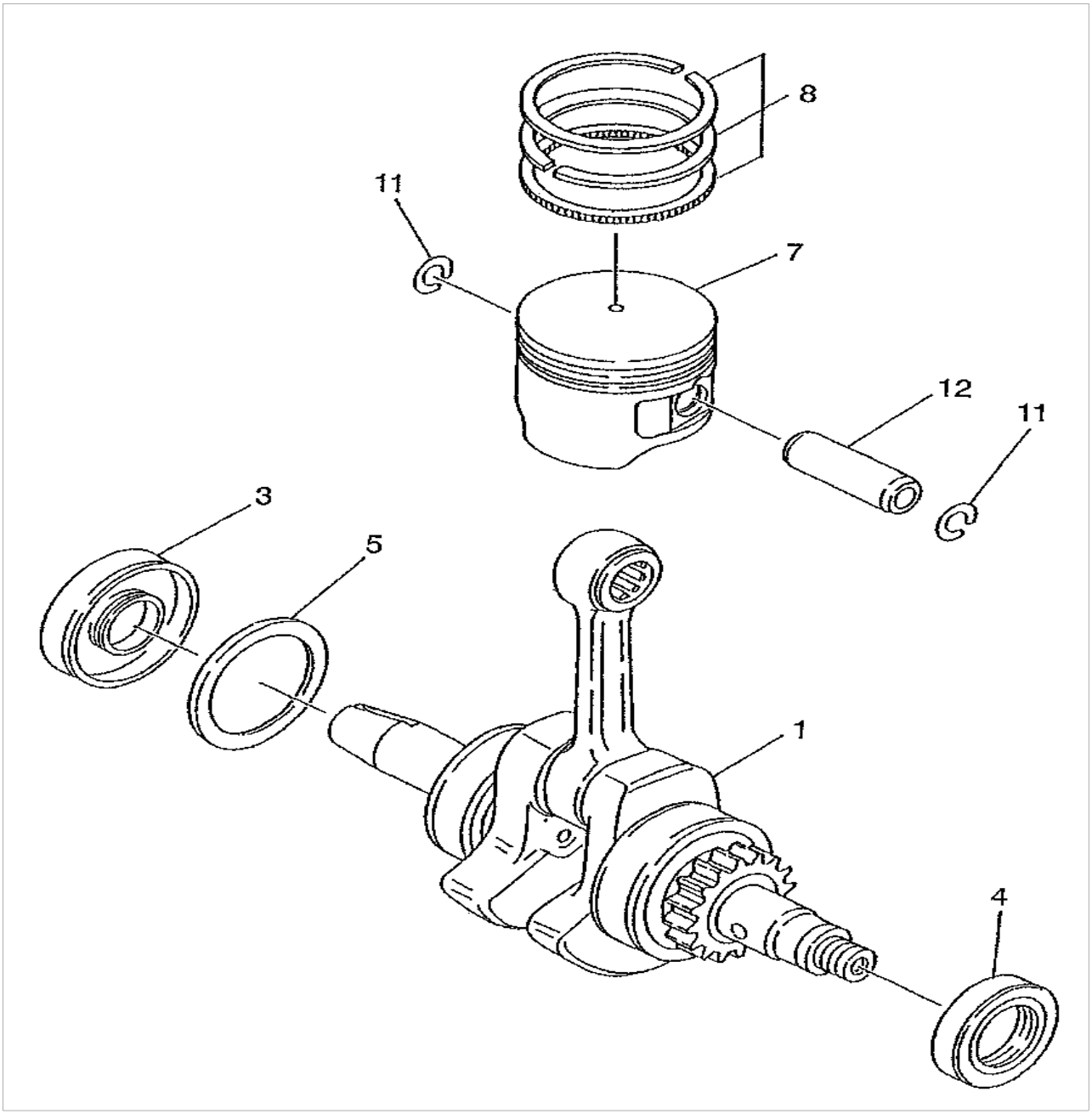

번호	품 번	부 품 명		비 고
1		크랭크 샤프트 조합		
3		오일씰(중)		
4		오일씰(소)		035공용
5		크랭크 클립		
7		피스톤		
8		피스톤링 셋트		
11		피스톤 핀 클립		
12		피스톤 핀		

(주) 부 영 기 계 T: 031)777-3566/8 F: 031)777-3569

켐기어

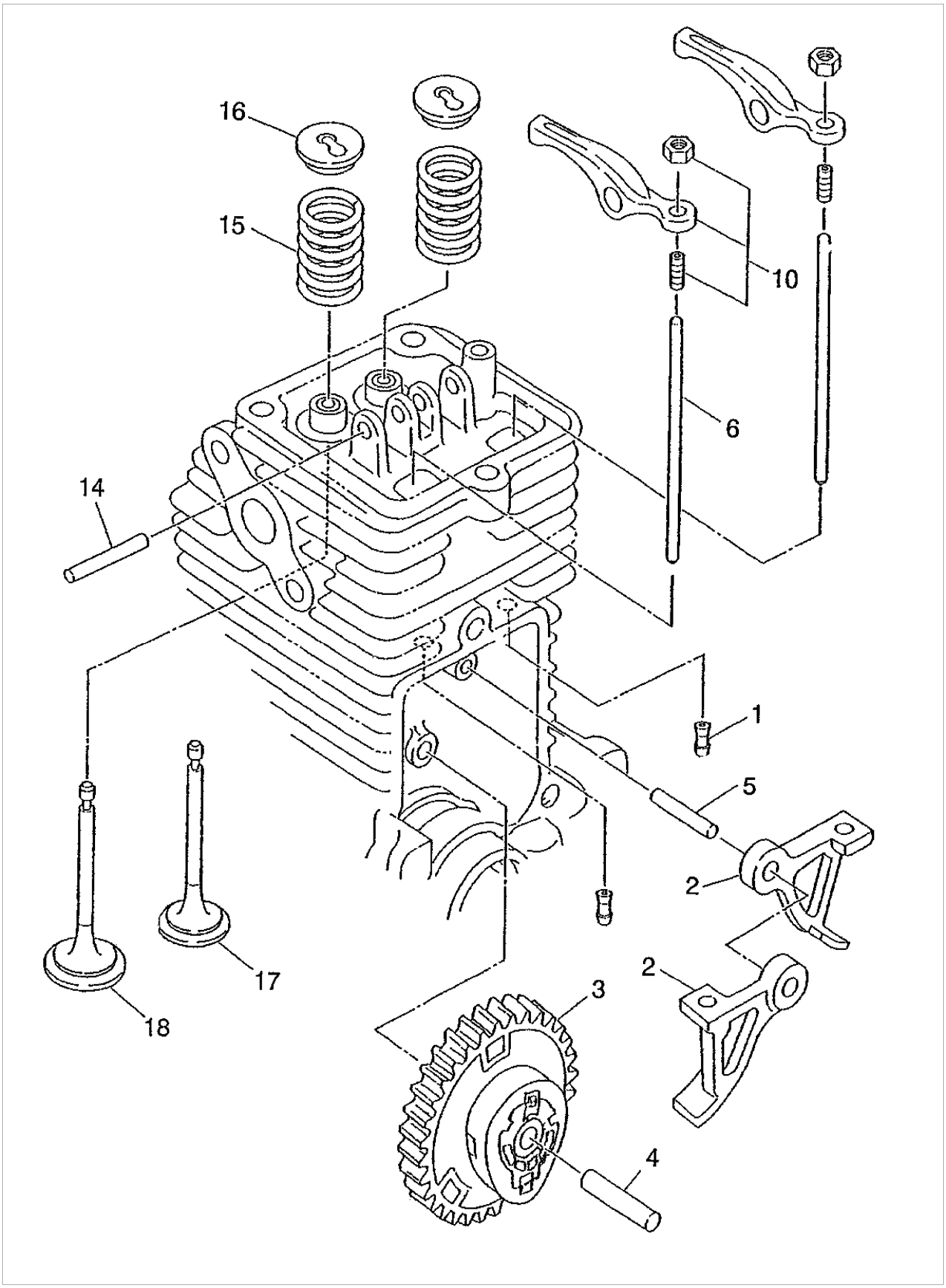

(주) 부 영 기 계 T: 031)777-3566/8 F: 031)777-3569

캠기어

번호	품 번	부 품 명		비 고
1		푸쉬로드스페이서		035공용
2		켐 리프트		
3		켐기어 조합		
4		켐기어 샤프트		
5		켐리프트 샤프트		
6		푸쉬 로드		
10		로커암 조합		
14		로커 암 샤프트		
15		밸브 스프링		
16		스프링 리테이너		
17		배기밸브		
18		흡기밸브		

(주) 부 영 기 계 T: 031)777-3566/8 F: 031)777-3569

스타터

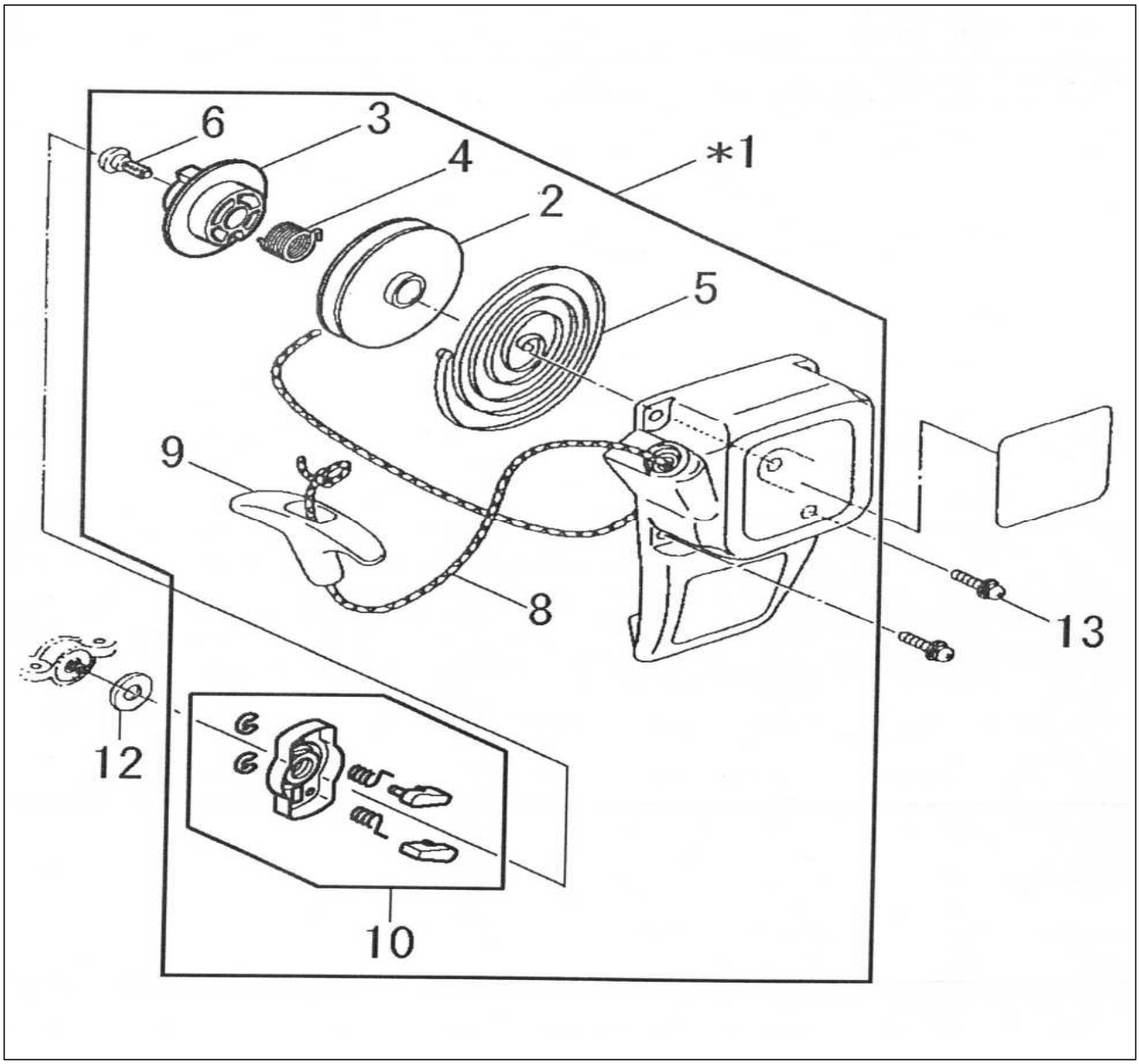

번호	품 번	부 품 명		비 고
1		커버 스타터 조합		
2		릴		
3		셋트스크류		
4		스파이럴 스프링		
5		카라		
6		스윙 암		
8		스타터 로프		
9		시동손잡이		
10		풀리		
11		스크류(M4*25W)		

(주) 부 영 기 계 T: 031)777-3566/8 F: 031)777-3569

크러치 점화코일

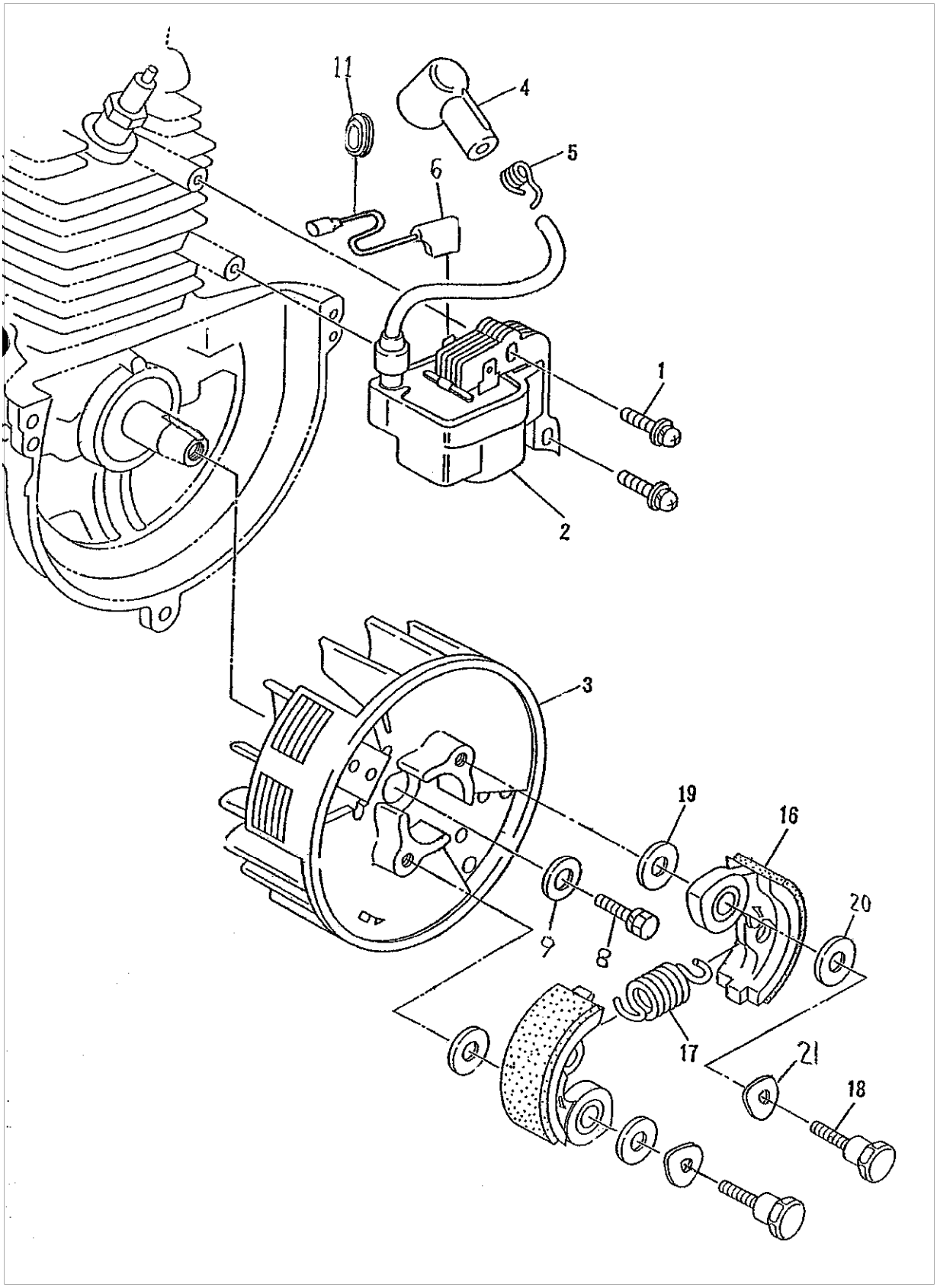

(주) 부 영 기 계 T: 031)777-3566/8 F: 031)777-3569

클러치 점화코일

번호	품 번	부 품 명		비 고
2		점화코일		
3		플라이 휠		
4		플러그 캡		035공용
5		플러그 캡 스프링		035공용
6		배선		
8		볼트 조합(M6*16)		
9		와셔		
10		스크류(M4*20)		
11		그로밋		
16		클러치 슈		
17		스프링		
18		클러치 볼트		
19		와셔		
19		와셔		
19		와셔		

(주) 부 영 기 계 T: 031)777-3566/8 F: 031)777-3569

EH025(BHK425, RSHP-2620, BH2500)

캬브레타

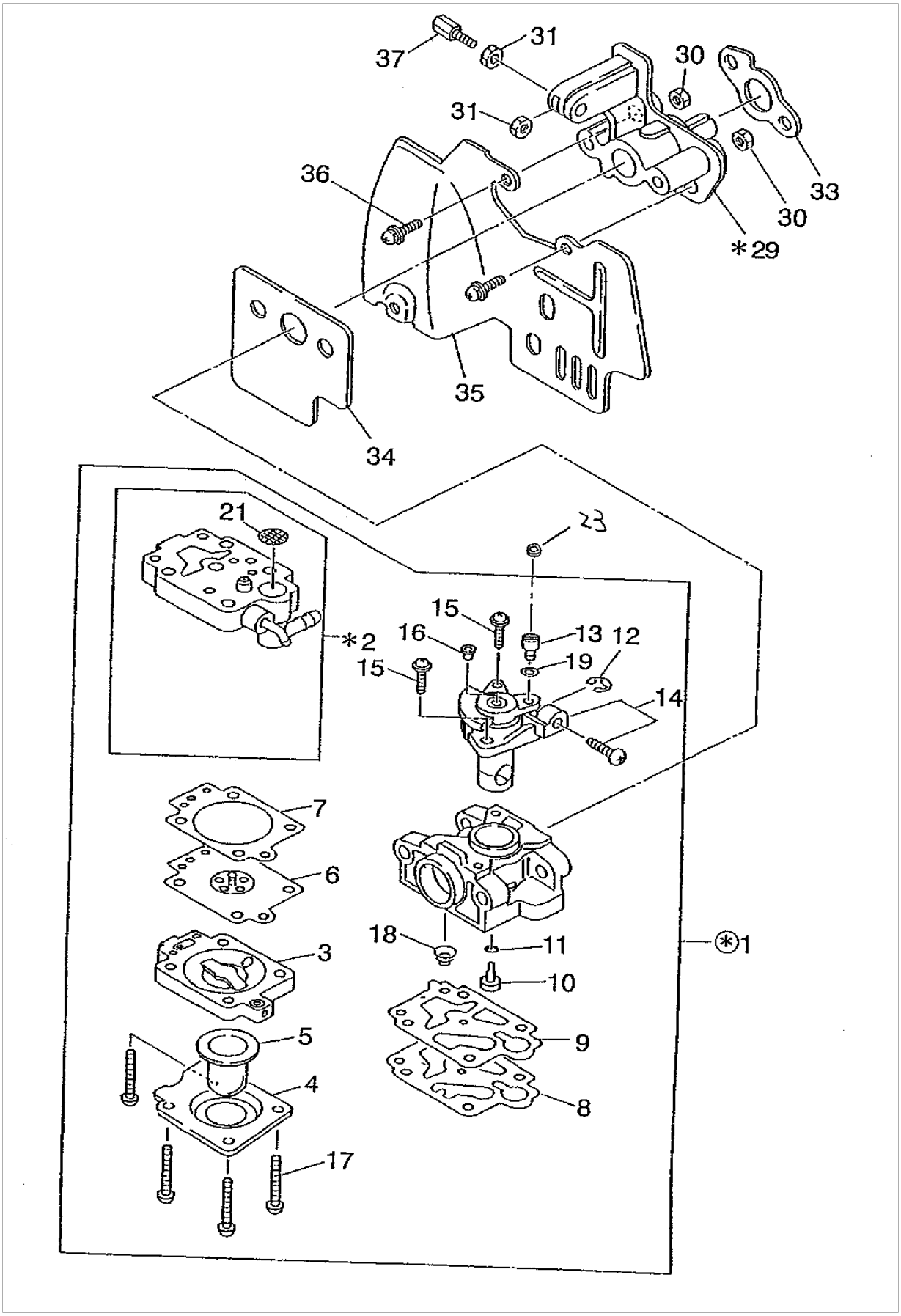

(주) 부 영 기 계 T: 031)777-3566/8 F: 031)777-3569

EH025(BHK425, RSHP-2620, BH2500)

캬브레타

번호	품 번	부 품 명		비 고
1		캬브레타		
2		펌프바디 조합		
3		에어퍼지바디조합		
4		프라이머펌프 커버		
5		프라이머 펌프		035공용
6		다이아프렘		035공용
7		다이아프렘 가스켓		035공용
8		다이아프렘 펌프		035공용
9		다이아프램 펌프 가스켓		035공용
10		젯트		
11		링		
12		스프링리테이너 링		
13		회전고리		
14		조속밸브조합		
15		스크류		
16		플러그		
17		펌프커버 스크류		
18		펌프 스프링		
21		거름망		
23		홀더		
29		인슈레이터		035공용
30		넛트		
31		넛트		
33		인슈레이터 가스켓		
34		캬브레타 가스켓		
35		캬브레타 방열판		
36		스크류(M5*18W)		
37		케이블조절나사		035공용

(주) 부 영 기 계 T: 031)777-3566/8 F: 031)777-3569

EH025(BHK425, RSHP-2620, BH2500)

에어클리너

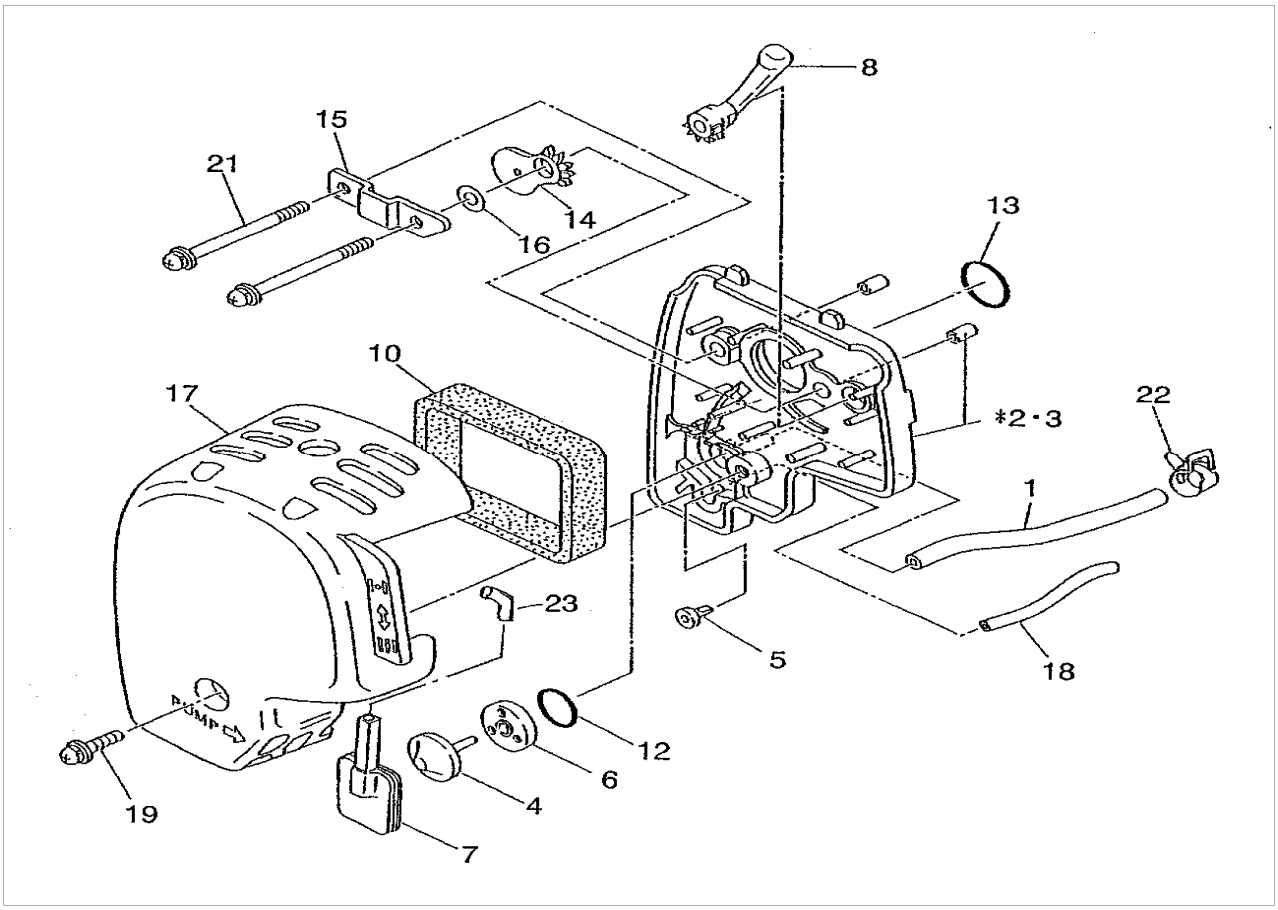

번호	품 번	부 품 명		비 고
1		브리드 파이프		
2		에어크리너 플레이트 set		
3		에어크리너 완성 플레이트		
4		체크 밸브		
5		체크밸브(1)		
6		체크밸브 플레이트		
7		세퍼레이트 플레이트		
8		초크 레버		035공용
10		에어크리너 엘리먼트		
12		o- 링		
13		o- 링		
14		초크 플레이트		035공용
15		캬브레타 볼트 플레이트		035공용
16		초크 플레이트 가스켓		035공용
17		에어크리너 커버		
18		에어 클리너 파이프		
19		스크류		
21		캬브레타 볼트 set(2개)		
22		호스클램프		
23		파이프 플레이트 세퍼레이트		

(주) 부 영 기 계 T: 031)777-3566/8 F: 031)777-3569

머플러

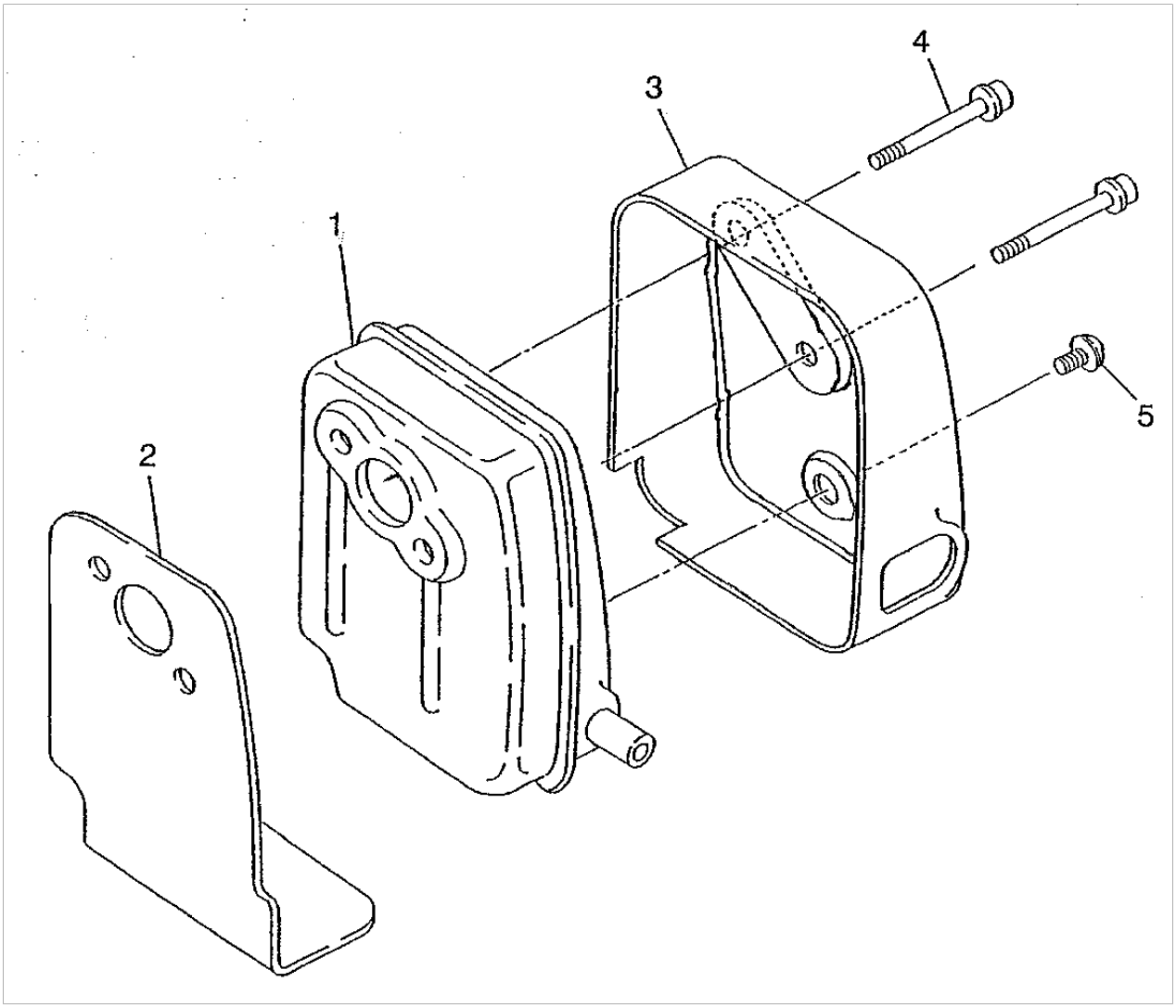

번호	품 번	부 품 명		비 고
1		머플러		035공용
2		머플러 가스켓		035공용
3		머플러 커버		035공용
4		머플러 볼트(M5*40W) 2개		035공용
5		스크류(M5*6)		

(주) 부 영 기 계 T: 031)777-3566/8 F: 031)777-3569

연료탱크

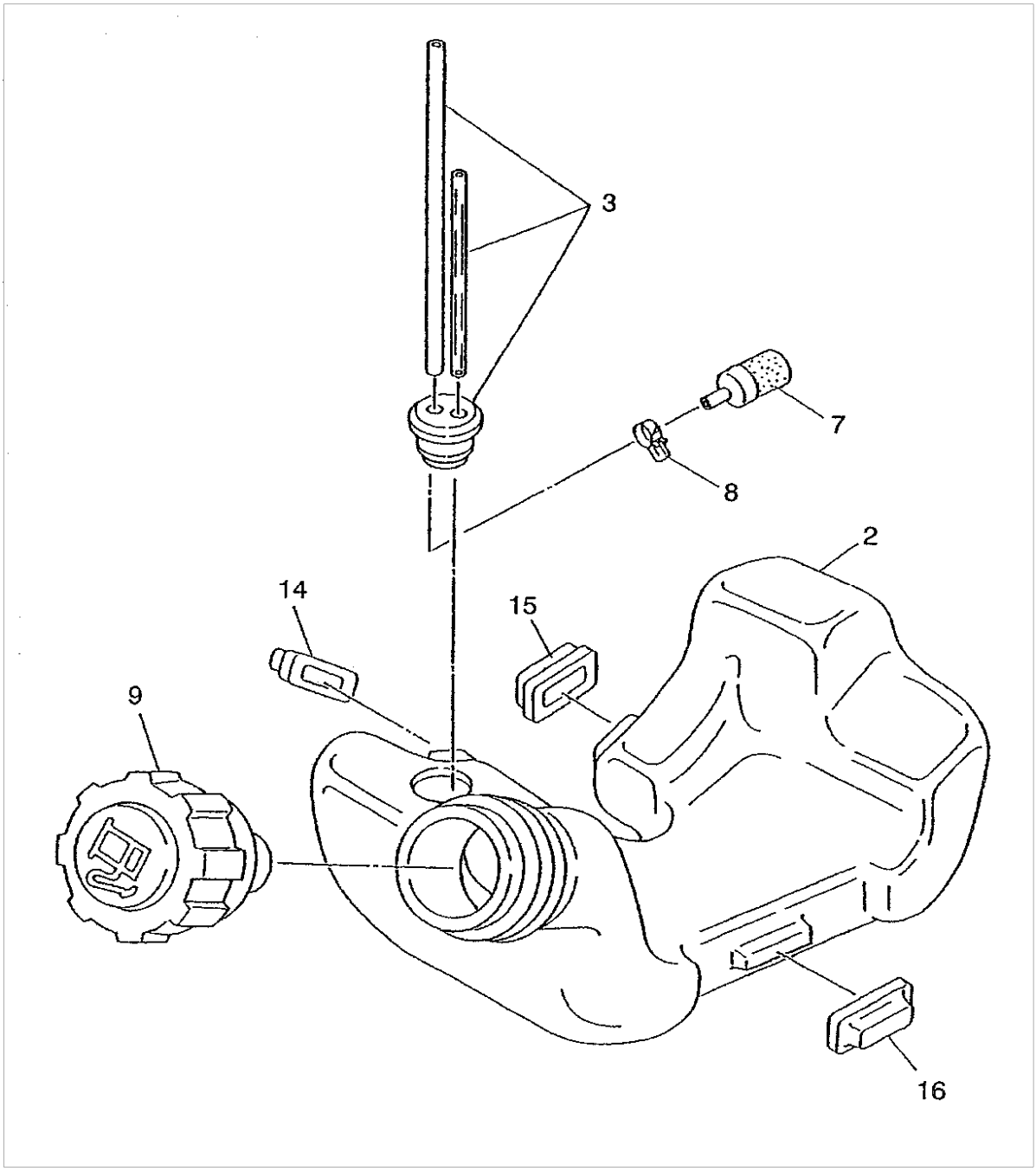

번호	품 번	부 품 명		비 고
2		연료탱크		
3		연료파이프		
7		연료필터		035공용
8		호스 클램프		
9		연료탱크캡		035공용
14		연료탱크 플레이트(좌) 2개		
15		연료탱크 플레이트(우) 2개		
16		연료탱크 뎀퍼		

(주) 부 영 기 계 T: 031)777-3566/8 F: 031)777-3569

엔진커버

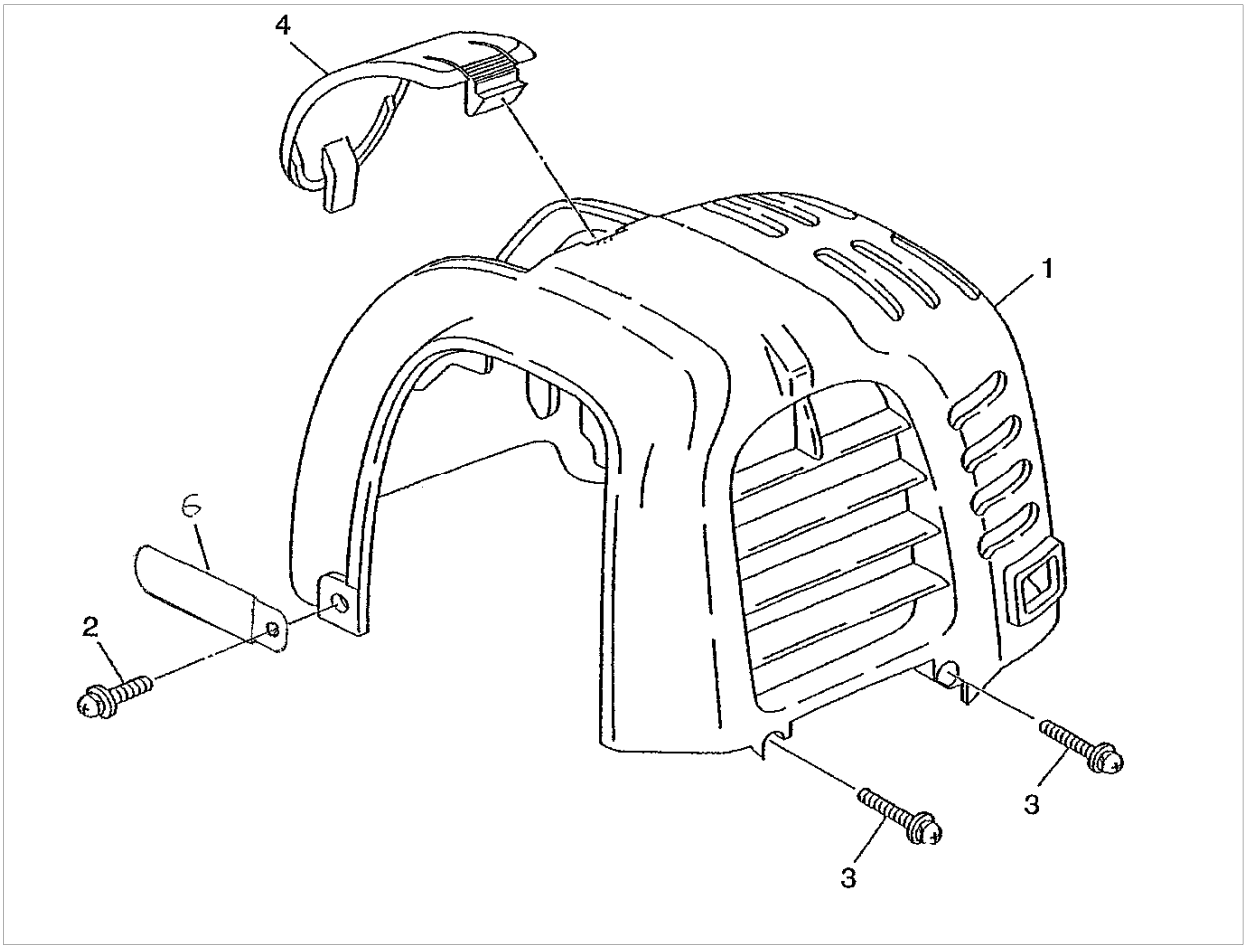

번호	품 번	부 품 명		비 고
1		실린더 커버		
2		스크류(M5*10)		
3		스크류(M4*16)		
4		플러그 커버		

(주) 부 영 기 계 T: 031)777-3566/8 F: 031)777-3569