파 트 리 스 트

모델 : EC04EA-2

(株)富永機械
Boo Young Machinery Co., Ltd.

경기도 성남시 중원구 상대원동 440번지 선일테크노피아 B102호
전 화: (031) 777-3566/8 팩 스: (031) 777-3569
E-mail: booyoung@hananet.net

몸체

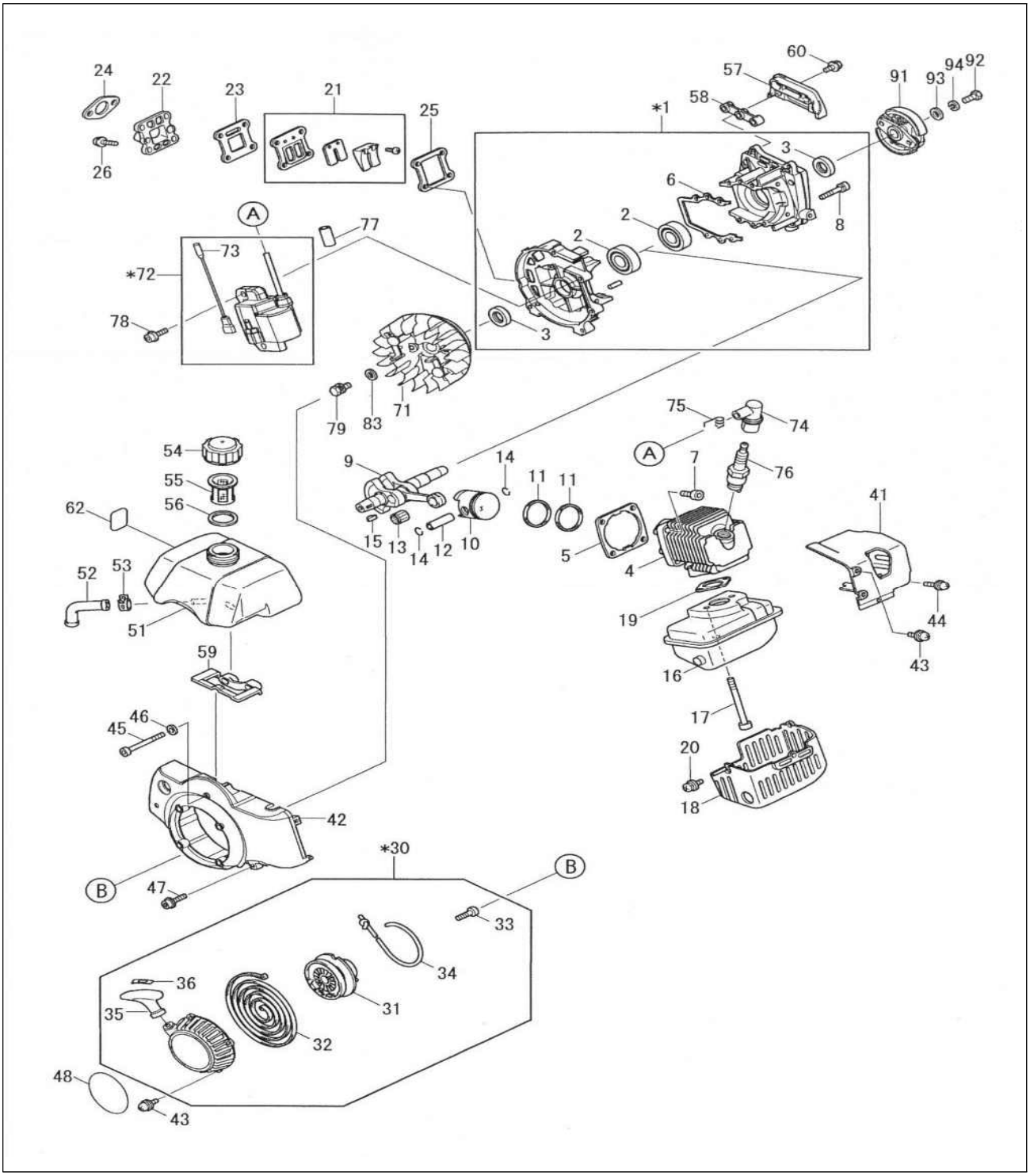

번호	품 번	부 품 명		비 고
1		크랭크케이스완성		
2		볼 베어링		
3		오일 씰		
4		실린더		
5		실린더 가스켓		
6		크랭크케이스 가스켓		
7		소켓 해드 볼트		M6x18

몸체

번호	품 번	부 품 명		비 고
8		소켓 해드 볼트		M5x30 SW
9		크랭크 샤프트 완성		
10		피스톤		
11		피스톤 링		
12		피스톤 핀		
13		니들 롤러 베어링		
14		클립		
15		우드러프 키		
16		머플러		
17		소켓 해드 볼트		M6x60
18		머플러 커버		
19		머플러 가스켓		
20		스크류		M5x14 W, SW
21		리드 벨브		
22		인슐레이터		
23		인슐레이터 가스켓		
24		캬브레타 가스켓		
25		리드 벨브 가스켓		
26		소켓 해드 볼트		M5x20
30		리코일 스타터		
31		릴		
32		스파이럴 스프링		
33		셋 스크류		
34		스타터 로프		
35		스타터 노브		
36		로프 스토퍼		
41		실린더 커버		
42		블로워 하우징		
43		스크류		M5x14 W, SW
44		스크류		M5x20 W, SW
45		소켓 해드 볼트		
46		와셔		
47		소켓 해드 볼트		M5x22 W
48		모델 라벨		
51		연료탱크		
52		연료호스		
53		호스 클램프		
54		연료탱크 캡		
55		연료필터		
56		가스켓		

(주) 부 영 기 계 T: 031)777-3566/8 F: 031)777-3569

번호	품 번	부 품 명		비 고
57		연료탱크 브라켓		
58		브라켓 뎀퍼		
59		연료탱크 뎀퍼		
60		볼트		
62		주의라벨		
71		플라이 휠		
72		점화코일		
73		와이어		
74		플러그 캡		
75		플러그 캡 스프링		
76		점화플러그		
77		튜브		
78		소켓 해드 볼트		M5x22 W
79		볼트		
83		와셔		
91		클러치		
92		볼트		
93		와셔		
94		스프링 와셔		

(주) 부 영 기 계 T: 031)777-3566/8 F: 031)777-3569

캬브레타, 에어클리너

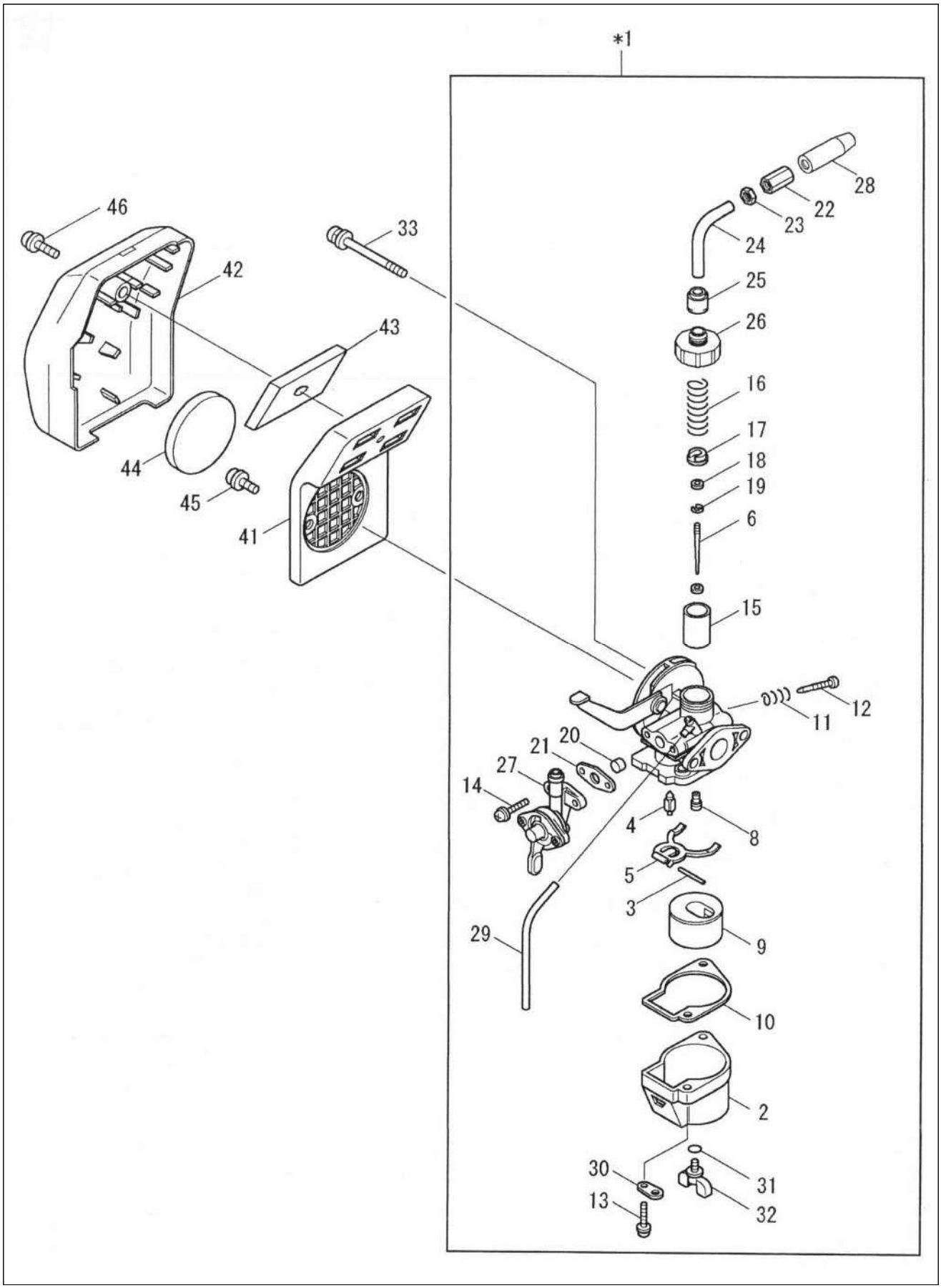

(주) 부 영 기 계 T: 031)777-3566/8 F: 031)777-3569

캬브레타,에어클리너

번호	품 번	부 품 명		비 고
1		캬브레타		
2		플로트 보디		
3		스트레이트 핀		
4		니들 아세이		
5		플로트 암		
6		제트 니들		
8		메인 제트		
9		플로트		
10		가스켓		
11		스프링		
12		어져스트 스크류		
13		스크류		
14		스크류		
15		피스톤 벨브		
16		스프링		
17		스프링 플레이트		
18		팩킹		
19		E-링		
20		필터		
21		가스켓		
22		케이블 어져스트		
23		너트		
24		케이블 가이드		
25		캡		
26		믹싱 캡		
27		콕크 바디		
28		캡		
29		호스		
30		플레이트		
31		O-링		
32		스크류		
33		스크류		M5x58 W, SW
41		에어크리너 플레이트		
42		에어크리너 커버		
43		에어크리너 엘리먼트		
44		엘리먼트		
45		스크류		
46		스크류		M5x20 W, SW

(주) 부 영 기 계 T: 031)777-3566/8 F: 031)777-3569